МАТЕРИАЛЫ И ЦВЕТОВОЕ РЕШЕНИЕ

Несущий каркас выполнен из металла, огрунтованный и покрытый порошковой матовой краской **RAL 7043**

По окончании монтажа выполнить восстановление лакокрасочного покрытия в местах стыков и монтажных швов

Деревянные элементы из породы дерева лиственница, покрыты маслом - TIKKURILA VALTTI TERRACE OIL масло для террас и садовой мебели, колерованное, **цвет Мачтовая сосна 5072.**
Обшивка павильонов выполнена доской лиственницы Сорт А-Б .

Цветовое решение выдержано в натуральной природной гамме, сочетающейся с ландшафтом набережной

Металлические элементы

Деревянные элементы

TIKKURILA VALTTI TERRACE OIL масло для террас и садовой мебели, колерованное, цвет Мачтовая сосна 5072

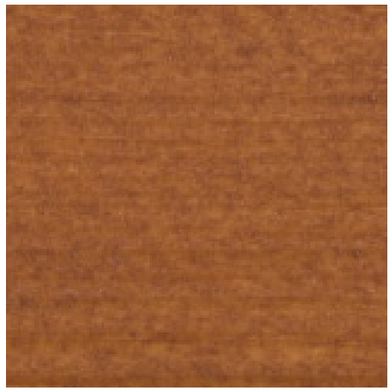

ОПИСАНИЕ КОНСТРУКЦИЙ. ТИП 1

Проектом предполагается дополнение существующей серии НТО и приведение уже установленных на территории НТО к единому гармоничному сочетанию и единым правилам размещения.

Тип 1. Киоск малой площади. Габариты: 3000x3000x3600мм. Козырек выступает на главном фасаде объекта на 1200мм, на торцах и задней фасаде на 500 мм.

Без возможности обслуживания покупателей внутри помещения. На расстоянии 1,5-2 м рекомендовано размещение урны. Все кондиционеры и иные технические блоки размещены исключительно на заднем фасаде НТО

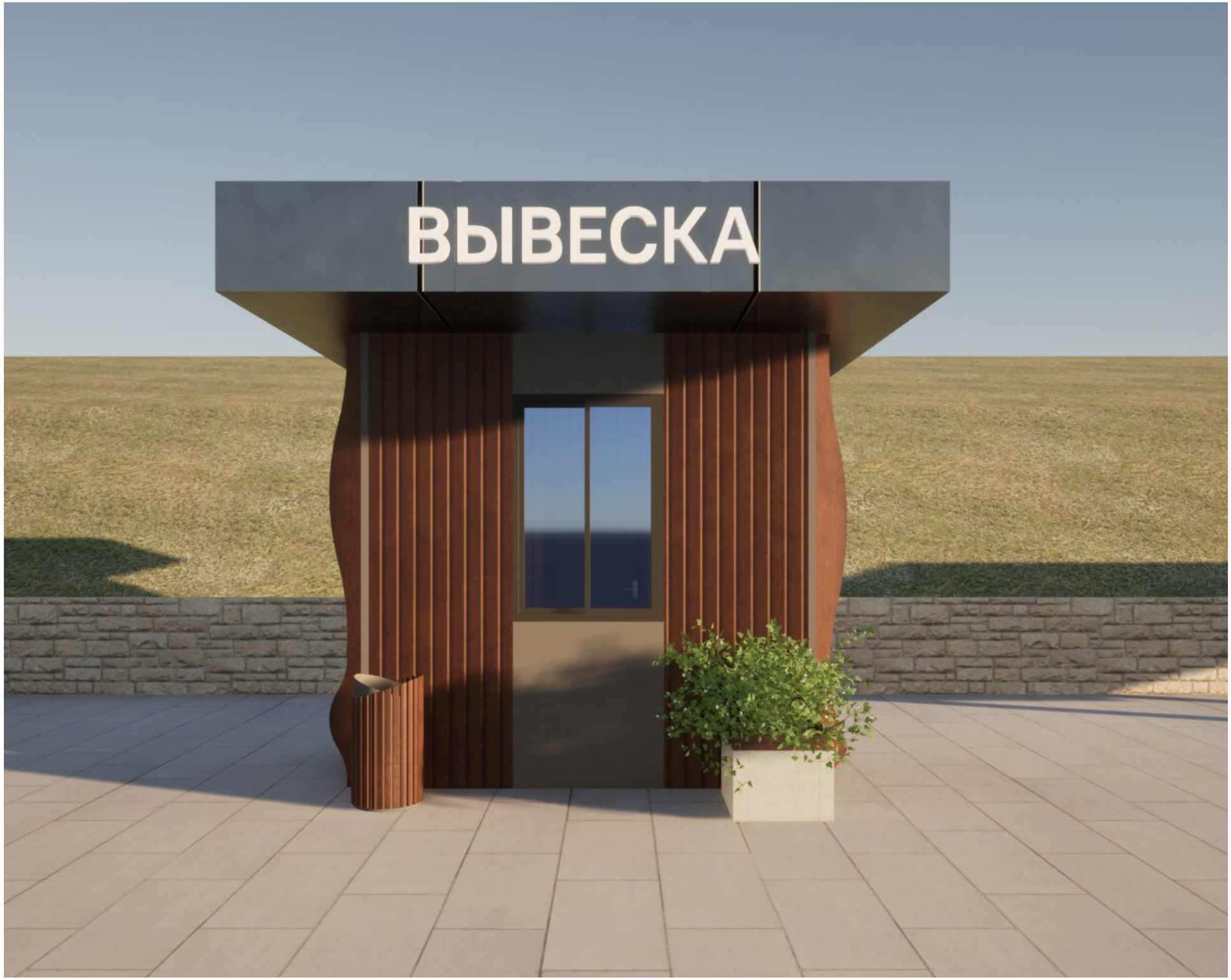

ОПИСАНИЕ КОНСТРУКЦИЙ. ТИП 1

ОПИСАНИЕ КОНСТРУКЦИЙ. ТИП 2

Тип 2. Киоск средней площади.

Габариты: 4000x4000x3900мм. Козырек выступает на главном фасаде объекта на 1200мм, на торцах и задней фасаде на 500 мм.

С возможностью обслуживания покупателей внутри помещения. На расстоянии 1,5-2 м рекомендовано размещение урны. Все кондиционеры и иные технические блоки размещены исключительно на заднем фасаде НТО

ОПИСАНИЕ КОНСТРУКЦИЙ. ТИП 2

ОПИСАНИЕ КОНСТРУКЦИЙ. ТИП 3

Тип 3. Павильон средней площади.

Габариты: 8800х3400х3900мм. Козырек выступает на главном фасаде объекта на 1200мм, на торцах и задней фасаде на 500 мм.

С возможностью обслуживания покупателей внутри помещения. На расстоянии 1,5-2 м рекомендовано размещение урны.
Все кондиционеры и иные технические блоки размещены исключительно на заднем фасаде НТО

ОПИСАНИЕ КОНСТРУКЦИЙ. ТИП 3

ЭЛЕМЕНТЫ БЛАГОУСТРОЙСТВА

Урны размещаются по одному экземпляру рядом с каждым НТО, в непосредственной близости к точкам обслуживания клиентов - **1,5-2м**

Дизайн урны поддерживает общий стиль территории и выполнен **в том же цветовом исполнении**, что и НТО (металлические элементы - порошковая матовая краска RAL 7043; деревянные элементы - порода дерева лиственница, покрыты маслом - TIKKURILA VALTTI TERRACE OIL масло для террас и садовой мебели, колерованное, цвет Мачтовая сосна 5072)

Крупные мобильные кашпо устанавливаются между некоторыми НТО для зонирования пространства и создания озелененных акцентов.

Используются композиции из многолетних и декоративно-лиственных растений, адаптированных к климату

Кашпо повторяют стиль фасадов НТО – деревянная обшивка с металлическим каркасом

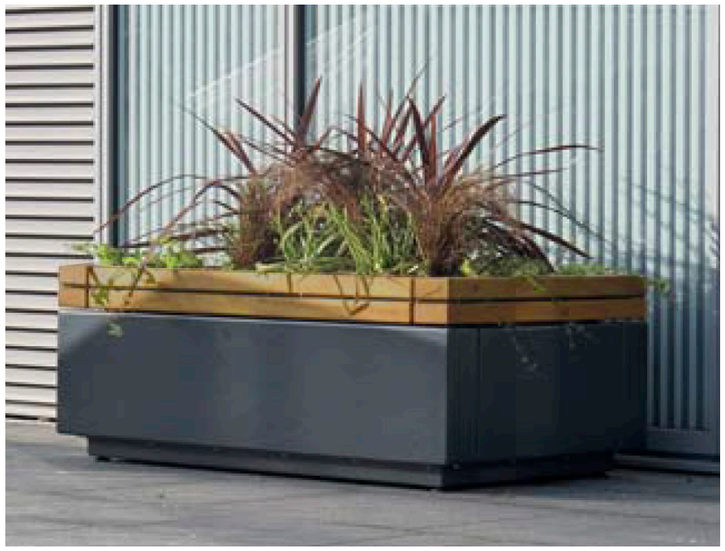

ИНЖЕНЕРНЫЕ И ТЕХНИЧЕСКИЕ РЕШЕНИЯ

На новых объектах все кондиционеры и иные технические блоки **размещаются исключительно на заднем фасаде НТО,** вне поля прямой видимости посетителей

На уже существующих НТО все кондиционеры и иные технические блоки **экранируются декоративными решетками,** окрашенными в цвет фасада НТО

Все наружные коммуникации **экранируются декоративными решетками,** окрашенными в цвет фасада НТО

ЭЛЕМЕНТЫ БЛАГОУСТРОЙСТВА

Уличные столики и стулья выполнены под стиль устанвленных НТО

Материлы столов:
Стальные опоры, покрыты порошковой полимерной краской **RAL 7043**
Столешница: Брус из лиственницы, покрыты маслом - TIKKURILA VALTTI TERRACE OIL масло для террас и садовой мебели, колерованное, **цвет Мачтовая сосна 5072.**
Габариты: ∅ 0,8 х 0,75 м

Материалы стульев:
Стальные опоры, покрыты порошковой полимерной краской **RAL 7043**
Габариты: 0,46 х 0,57 х 0,8 м

Кассетная маркиза цвета слоновой кости на фасада кафе: Водонепроницаемый, прочный полиэстер 250мг/м2

Зонтики цвета слоновой кости на металлических опорах, покрыты порошковой полимерной краской **RAL 7043**
Тент: Водонепроницаемый, прочный полиэстер 250мг/м2
Высота: 3 м

ЭЛЕМЕНТЫ БЛАГОУСТРОЙСТВА

ЭЛЕМЕНТЫ БЛАГОУСТРОЙСТВА

ВАРИАТИВНОСТЬ И ЕДИНЫЙ СТИЛЬ

В проекте предусмотрено **несколько типовых решений НТО,** различающихся по габаритам, конфигурации входной группы, витрин и функциональному наполнению, что позволяет **гибко адаптировать НТО** под различные виды деятельности: общественное питание, точки для продажи сувенирной продукции, информационные и сервисные павильоны

Несмотря на вариативность, **все объекты сохраняют единый архитектурный код**, что формирует цельное восприятие набережной как благоустроенного современного общественного пространства

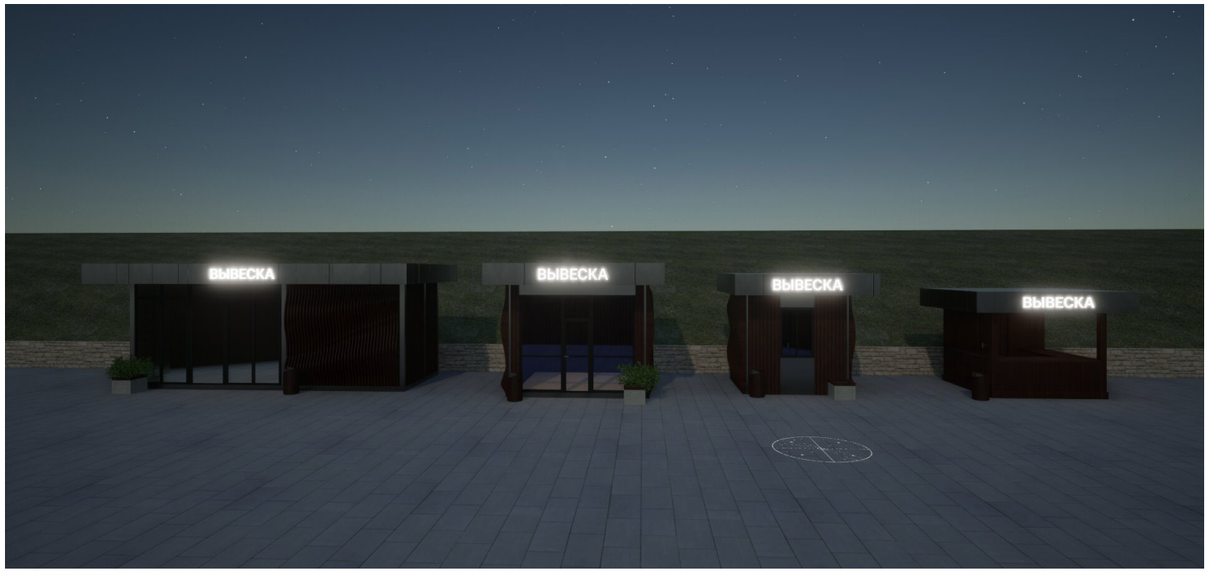

СЕРИЯ ИЗ 4 ТИПОВ НТО

ОПИСАНИЕ КОНСТРУКЦИЙ. ТИП 1

Проектом предполагается дополнение существующей серии НТО и приведение уже установленных на территории НТО к единому гармоничному сочетанию и единым правилам размещения.

Тип 1. Киоск малой площади. Габариты: 3000x3000x3600мм. Козырек выступает на главном фасаде объекта на 1200мм, на торцах и задней фасаде на 500 мм.

Без возможности обслуживания покупателей внутри помещения. На расстоянии 1,5-2 м рекомендовано размещение урны. Все кондиционеры и иные технические блоки размещены исключительно на заднем фасаде НТО

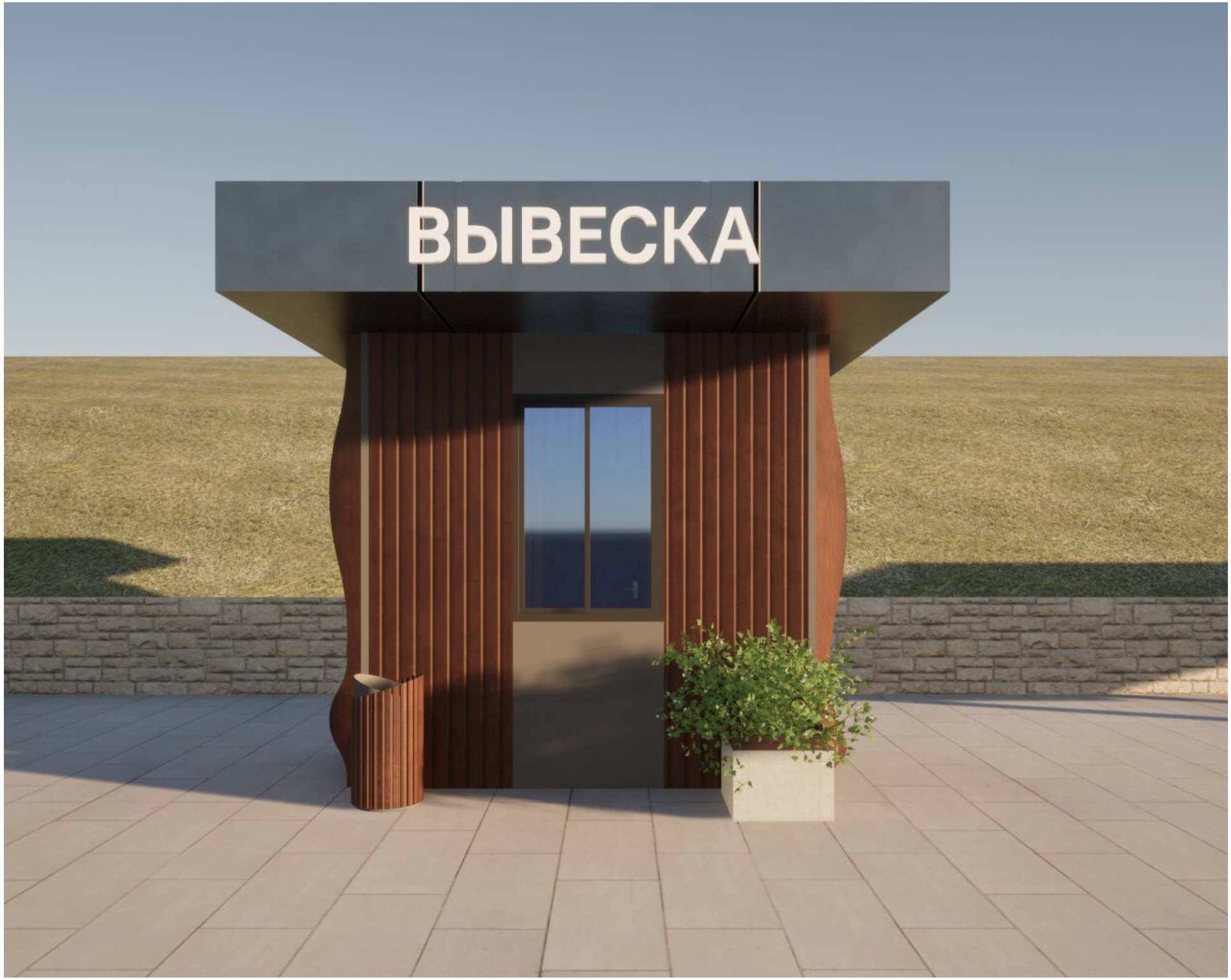

Тип 1. Киоск малой площади

Фасад 1–2

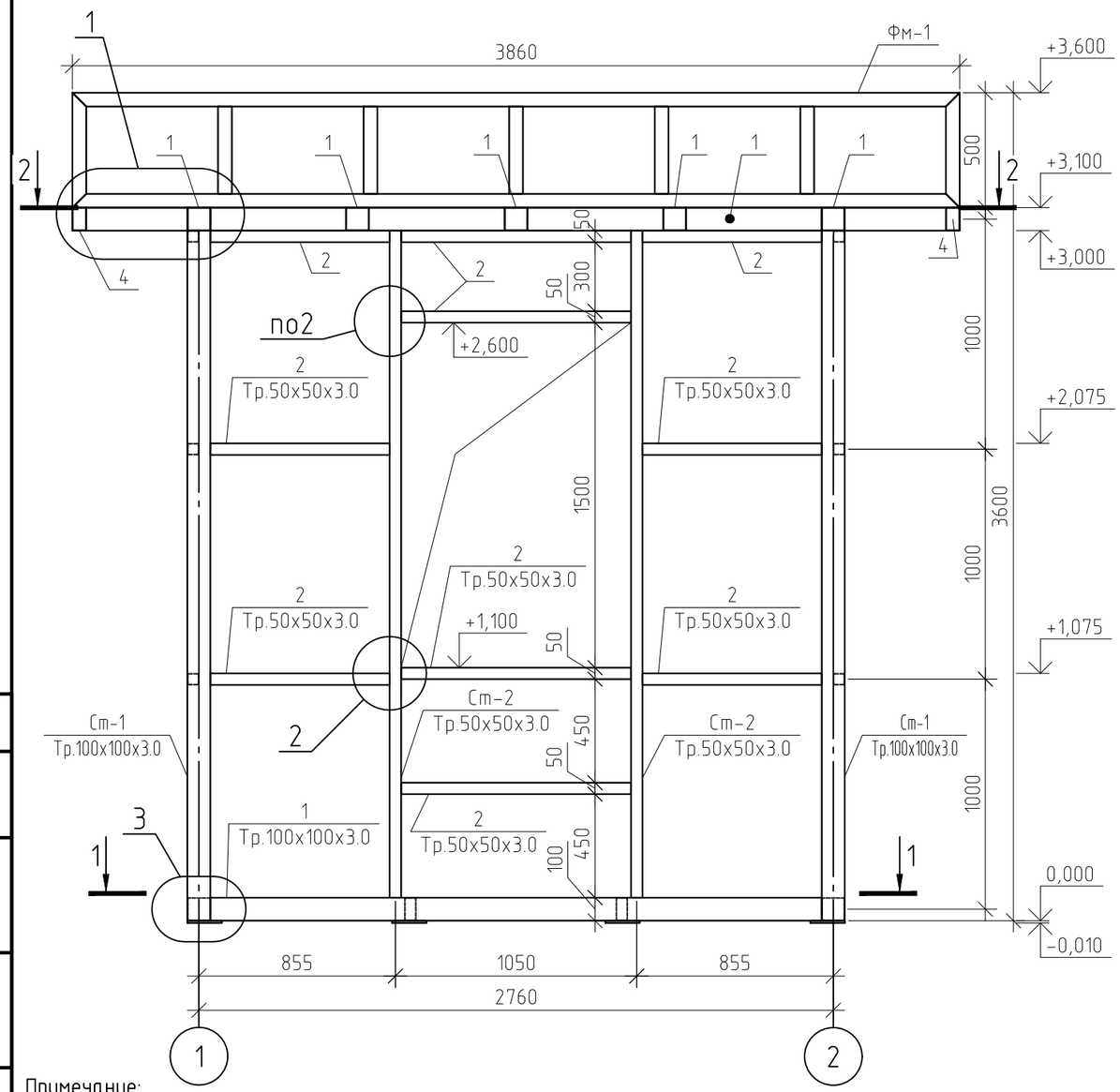

Фасад 2–1

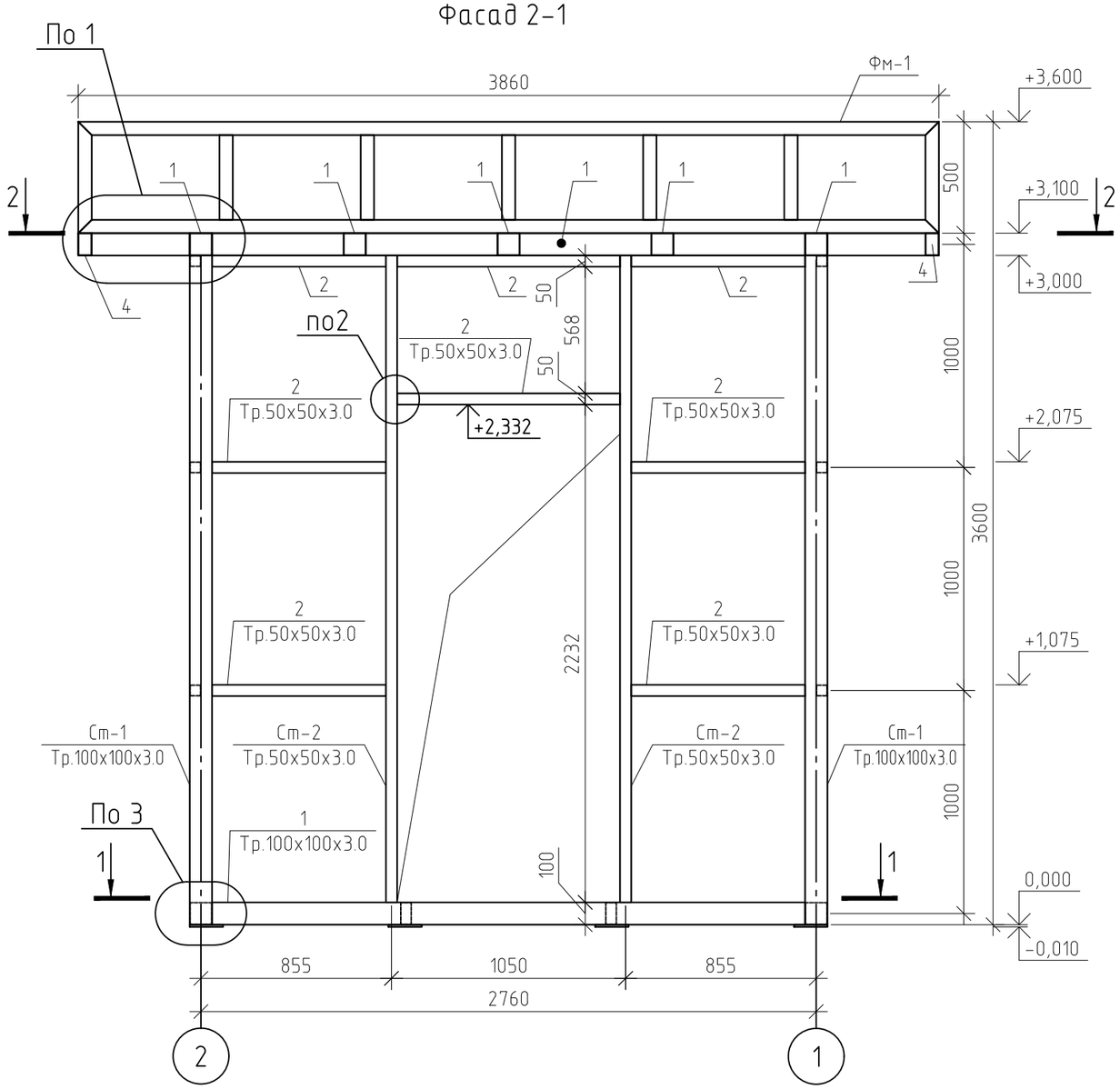

Примечание:

1. Все изменения должны соответствовать требованиям, предъявляемых к внешнему виду нестационарных торговых объектов, размещаемых на территории городского округа Тольятти.
2. Несущий каркас выполнен из металла, перед покраской покрыты грунтовкой, окрашены порошковой матовой краской RAL 7043.
3. По окончании монтажа выполнить восстановление лакокрасочного покрытия в местах стыков и монтажных швов.
4. Деревянные элементы из породы дерева лиственница, покрыты маслом – TIKKURILA VALTTI TERRACE OIL масло для террас и садовой мебели, колерованное, цвет Мачтовая сосна 5072.
5. Обшивка киосков выполнена доской лиственница сорта А–Б.
6. Сварные швы выполнять ручной дуговой сваркой в соответствии с ГОСТ 5264–80, ГОСТ 11534–75 электродами Э42А ГОСТ 9467–75*. Размеры катетов сварных швов принимать по наименьшей толщине свариваемых элементов, с учетом требований п.12.8 СНиП II–23–81*. Длину сварных швов принимать по всему сопряжению свариваемых элементов и в соответствии с чертежами узлов конструкций.
7. Все монтажные соединения в стыках и узлах после окончания всех монтажных работ, а также места с поврежденным в процессе транспортировки, хранения и монтажа защитным покрытием, должны быть очищены, зашпатлеваны, огрунтованы и окрашены.
8. Работы по антикоррозионной защите производить в соответствии с требованиями СНиП 3.04.03–85.
9. Входная дверь и окно выполняются индивидуально, но без изменения внешнего вида киоска.
10. Под киоск предусмотреть ленточный фундамент, армированный металлической сеткой А400 ⌀10 мм ш.200х200 мм.

Изм.	Кол. уч.	Лист	№ док.	Подп.	Дата
Архитектор					
ГИП					

Тип 1. Киоск малой площади

Об утверждении требований, предъявляемых к внешнему виду нестационарных торговых объектов, размещаемых на территории городского округа Тольятти

Конструктивные решения	Стадия	Лист	Листов
	КР		

Тип 1. Киоск малой площади. Фасад 1–2; Фасад 2–1

Согласовано

Взам. инв. №

Подп. и дата

Инв. № подл.

Формат А3

Фасад А-Б

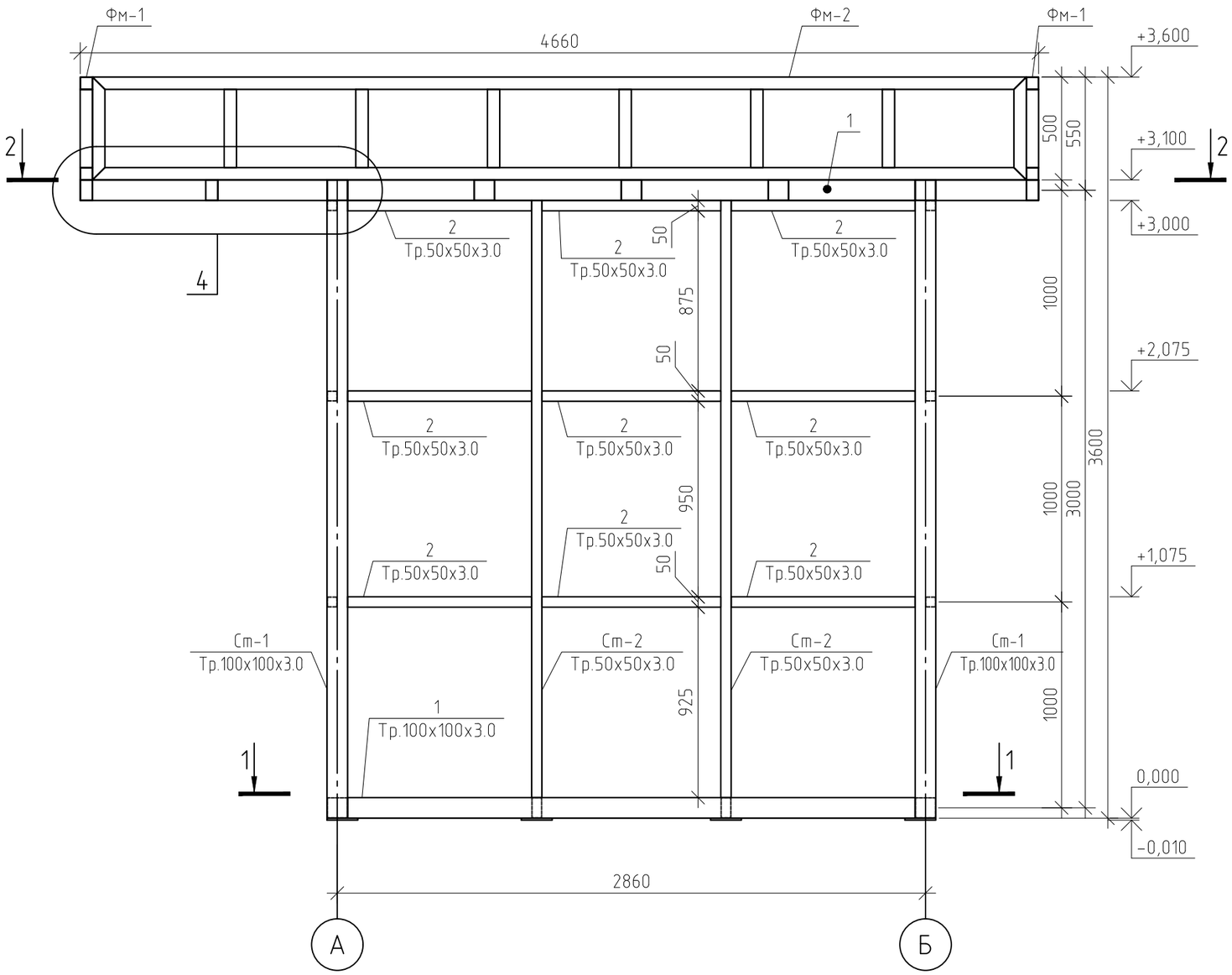

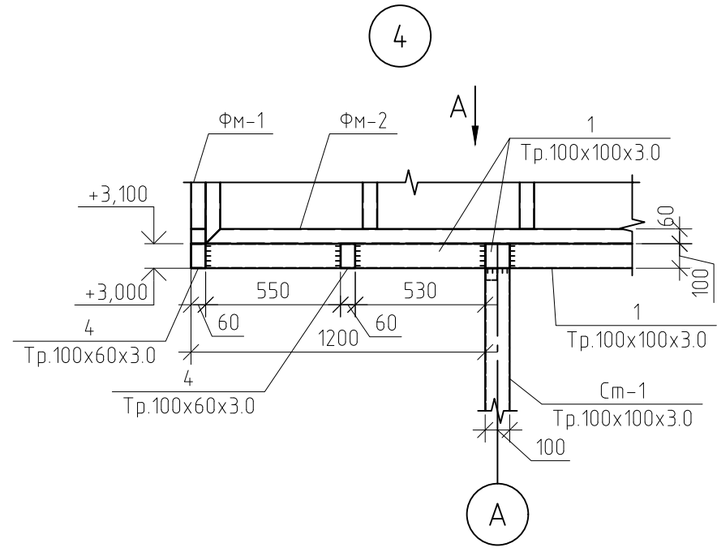

Вид А

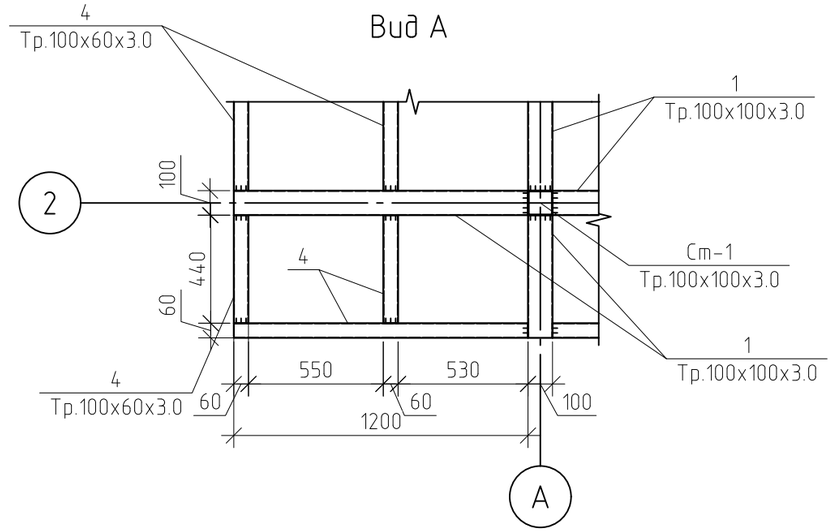

Согласовано	
Взам. инв. №	
Подп. и дата	
Инв. № подл.	

Изм.	Кол. уч.	Лист	№ док.	Подп.	Дата
Архитектор					
ГИП					

Тип 1. Киоск малой площади

Об утверждении требований, предъявляемых к внешнему виду нестационарных торговых объектов, размещаемых на территории городского округа Тольятти

Конструктивные решения	Стадия	Лист	Листов
	КР		
Фасад А-Б; Узел 4; Вид А			

Формат А3

1-1

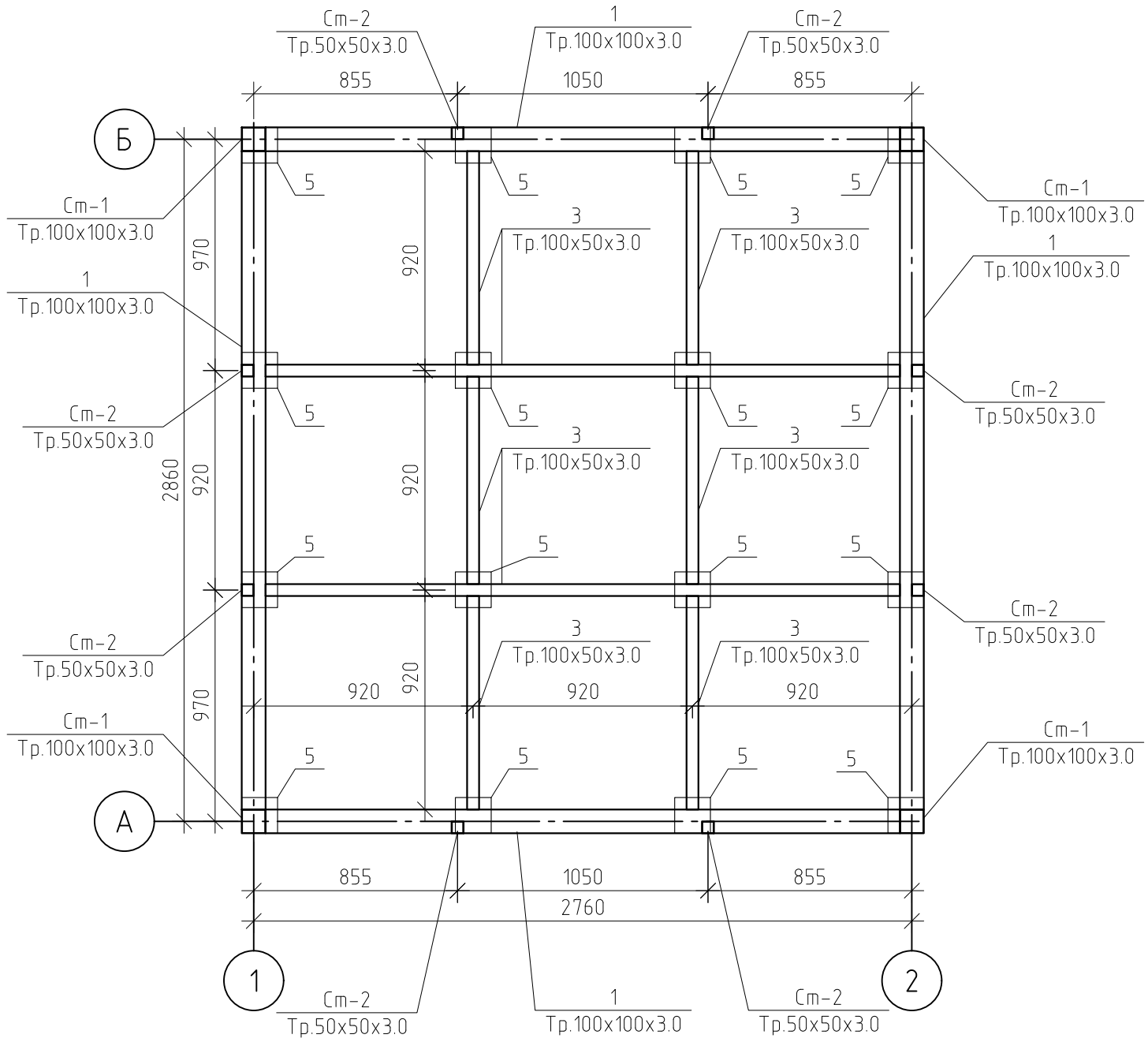

Изм.	Кол. уч.	Лист	№ док.	Подп.	Дата
Архитектор					
ГИП					

Тип 1. Киоск малой площади

Об утверждении требований, предъявляемых к внешнему виду нестационарных торговых объектов, размещаемых на территории городского округа Тольятти

Конструктивные решения	Стадия	Лист	Листов
	КР		
Разрез 1-1			

Согласовано

Взам. инв. №

Подп. и дата

Инв. № подл.

Формат А3

2-2

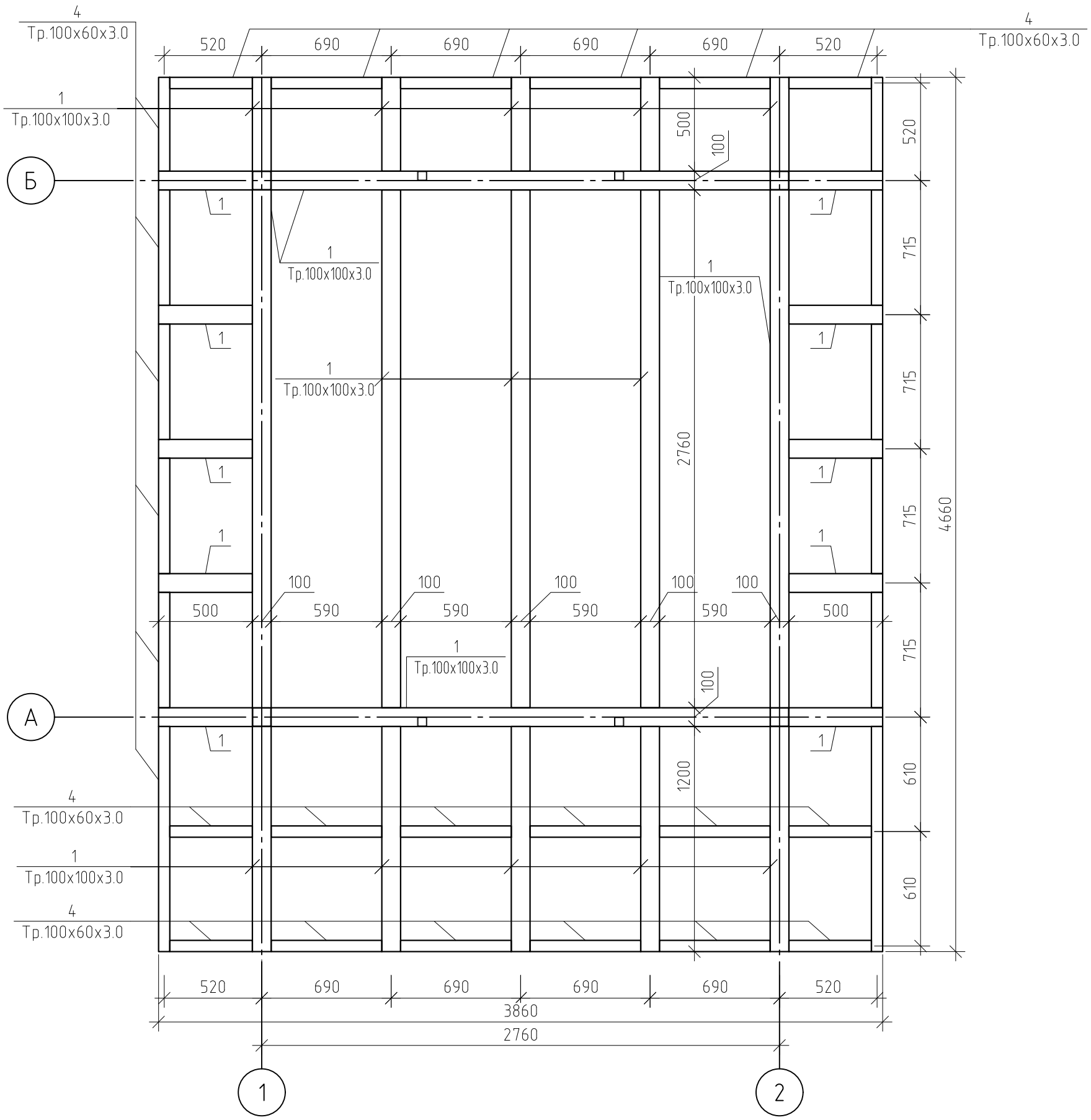

Примечание:

1. См. совместно с листами 5,6.

Изм.	Кол. уч.	Лист	№ док.	Подп.	Дата
Архитектор					
ГИП					

Тип 1. Киоск малой площади

Об утверждении требований, предъявляемых к внешнему виду нестационарных торговых объектов, размещаемых на территории городского округа Тольятти

Конструктивные решения	Стадия	Лист	Листов
	КР		
Разрез 2-2			

Согласовано

Взам. инв. №

Подп. и дата

Инв. № подл.

Формат А3

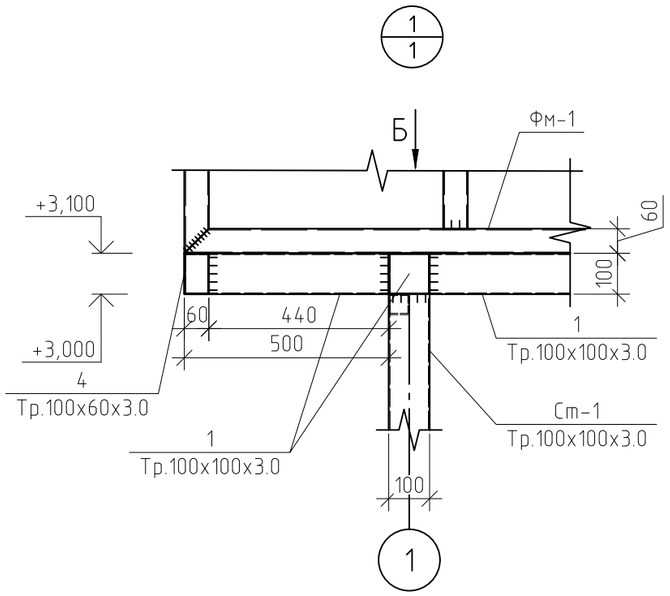

Вид Б

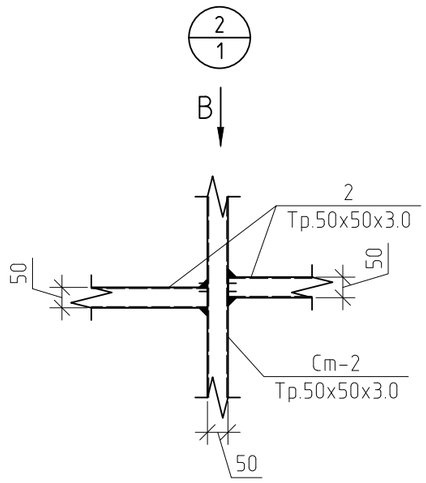

Вид В

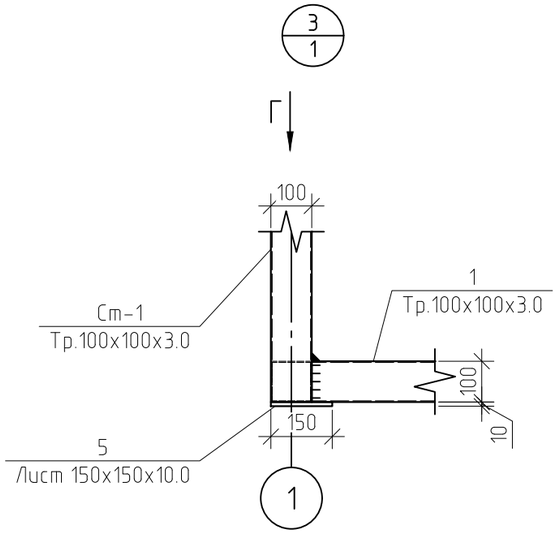

Вид Г

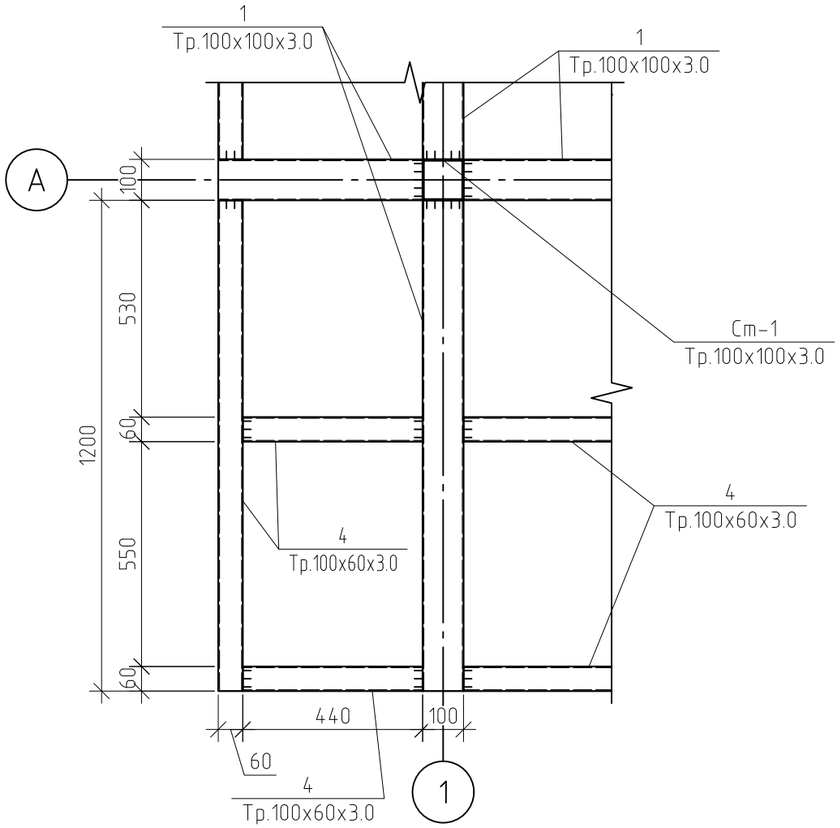

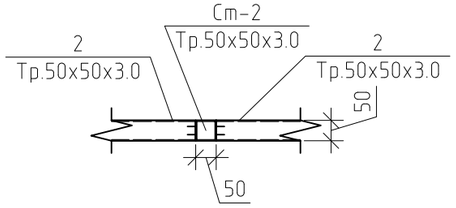

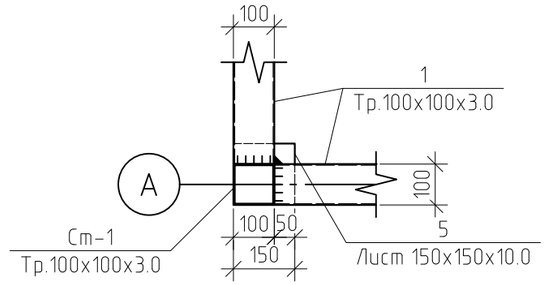

Примечание:

1. См. совместно с листами 1, 4

Изм.	Кол. уч.	Лист	№ док.	Подп.	Дата
Архитектор					
ГИП					

Тип 1. Киоск малой площади

Об утверждении требований, предъявляемых к внешнему виду нестационарных торговых объектов, размещаемых на территории городского округа Тольятти

Конструктивные решения	Стадия	Лист	Листов
	КР		
Узел 1, 2, 3; Вид Б, В, Г			

Согласовано

Взам. инв. №

Подп. и дата

Инв. № подл.

Формат А3

Металлическая ферма ФМ-1

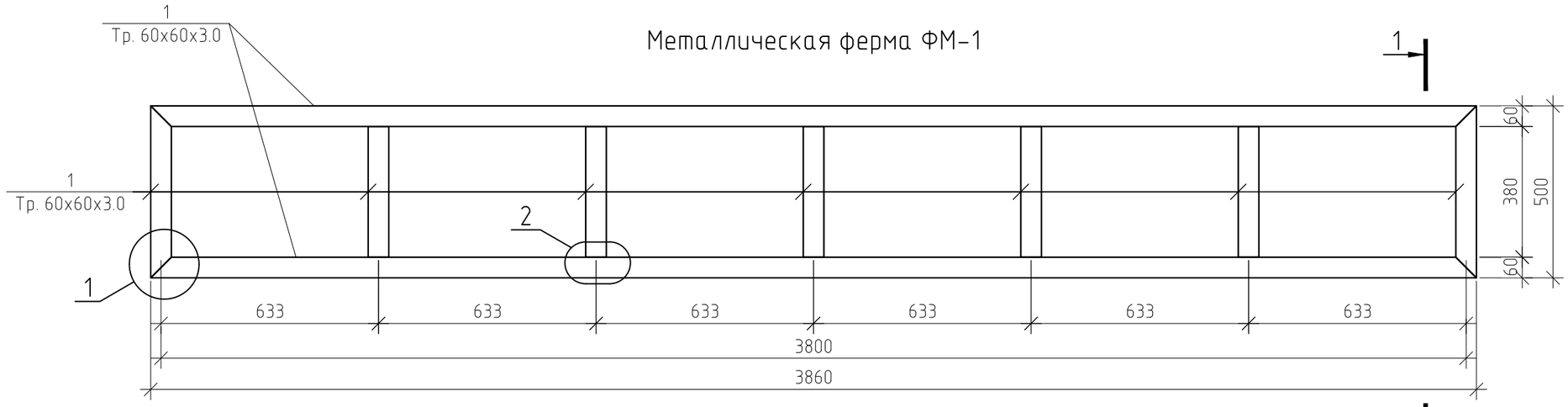

Металлическая ферма ФМ-2

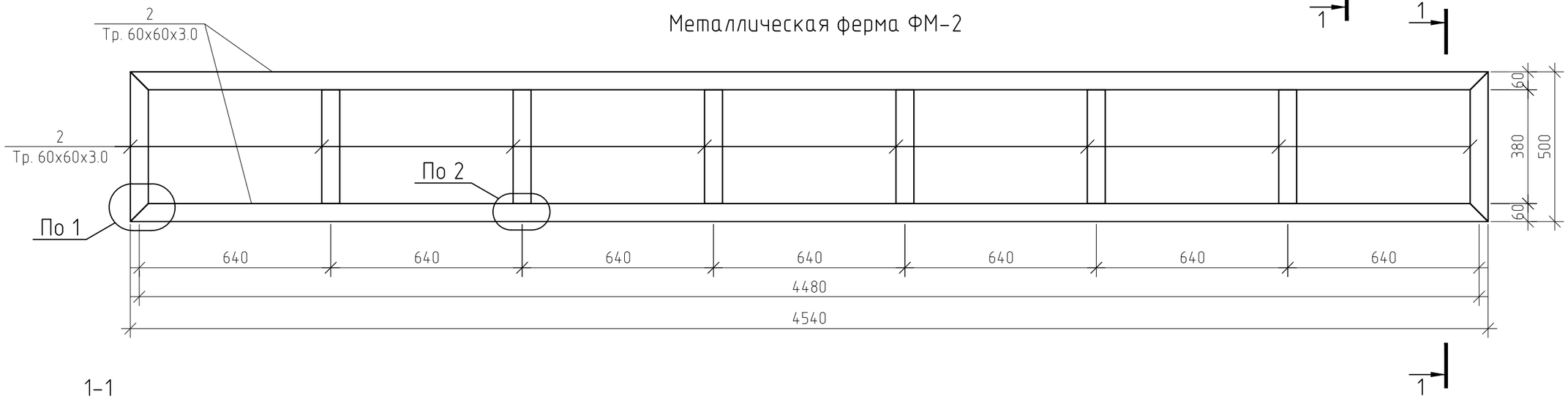

1-1

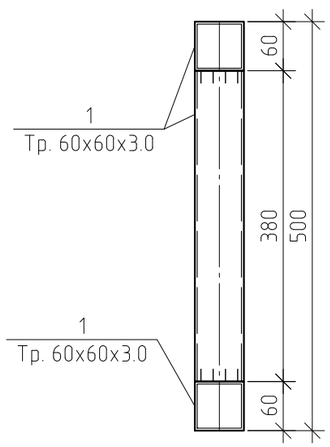

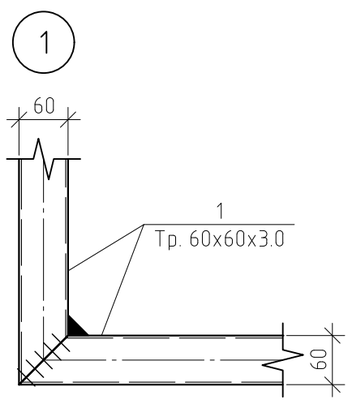

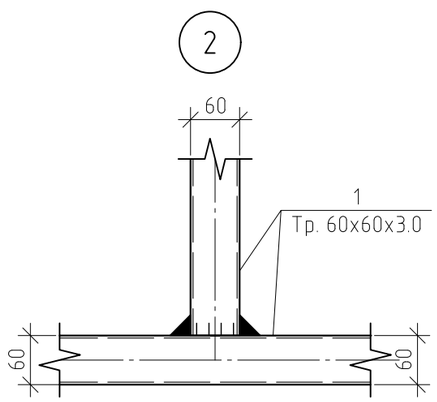

Спецификация ферм

Поз.	Обозначение	Наименование	Кол.	Масса, ед., кг	Примечание
		Металлическая ферма ФМ-1	2		
1	ГОСТ 30245-2003	Труба 60х60х3.0 п.м	10.62	5.19	55.12
		Металлическая ферма ФМ-2	2		
2	ГОСТ 30245-2003	Труба 60х60х3.0 п.м	12.36	5.19	64.15

Изм.	Кол. уч.	Лист	№ док.	Подп.	Дата
Архитектор					
ГИП					

Тип 1. Киоск малой площади

Об утверждении требований, предъявляемых к внешнему виду нестационарных торговых объектов, размещаемых на территории городского округа Тольятти

Конструктивные решения	Стадия	Лист	Листов
	КР		

Металлическая ферма ФМ-1; Металлическая ферма ФМ-2; Разрез 1-1; Узел 1,2,3; Спецификация ферм

Согласовано

Взам. инв. №

Подп. и дата

Инв. № подл.

Формат А3

План обшития

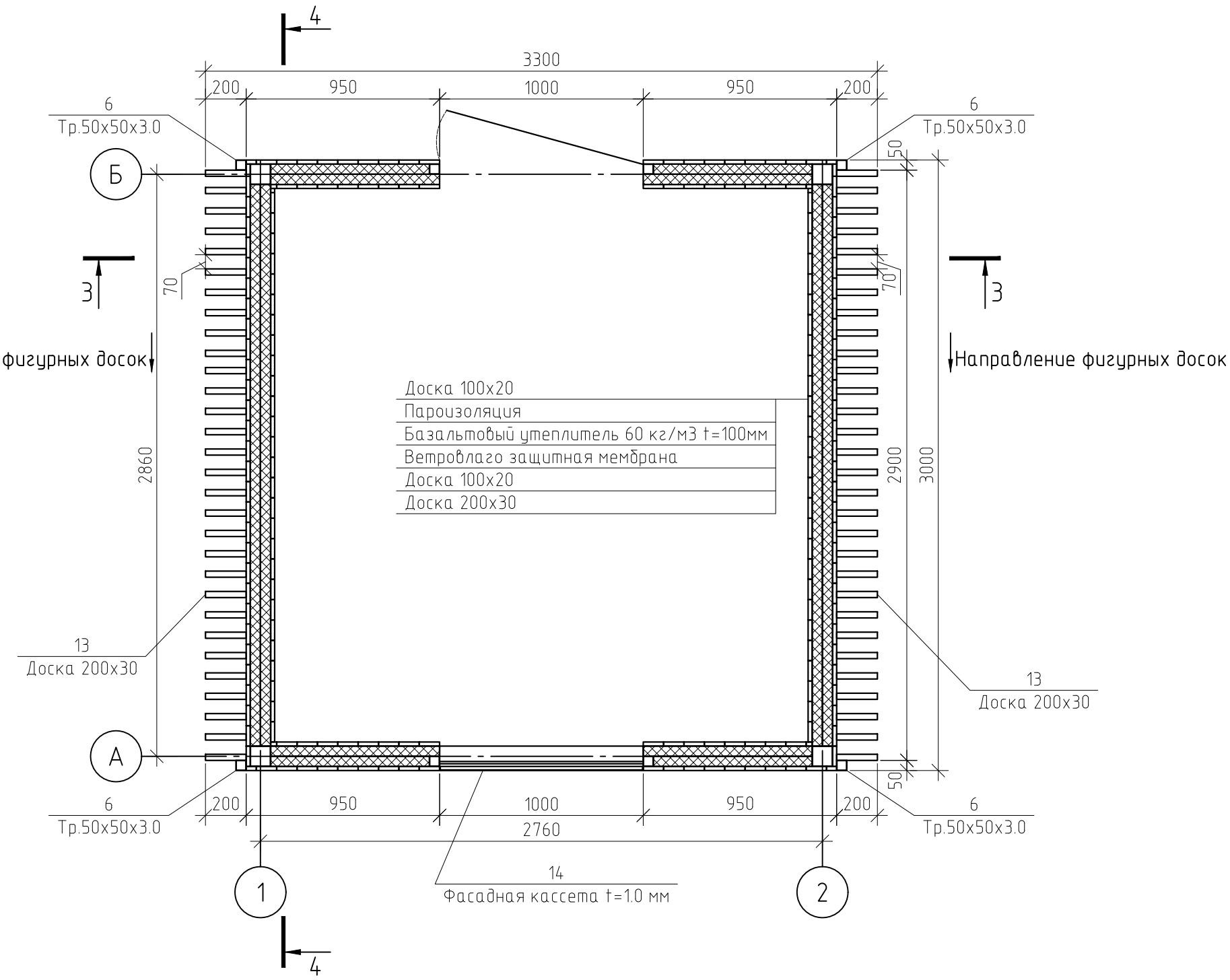

Примечание:

1. См. совместно с листами 8, 9.

Изм.	Кол. уч.	Лист	№ док.	Подп.	Дата
Архитектор					
ГИП					

Тип 1. Киоск малой площади

Об утверждении требований, предъявляемых к внешнему виду нестационарных торговых объектов, размещаемых на территории городского округа Тольятти

Конструктивные решения	Стадия	Лист	Листов
	КР		
План обшития			

Согласовано

Взам. инв. №

Подп. и дата

Инв. № подл.

Формат А3

3-3

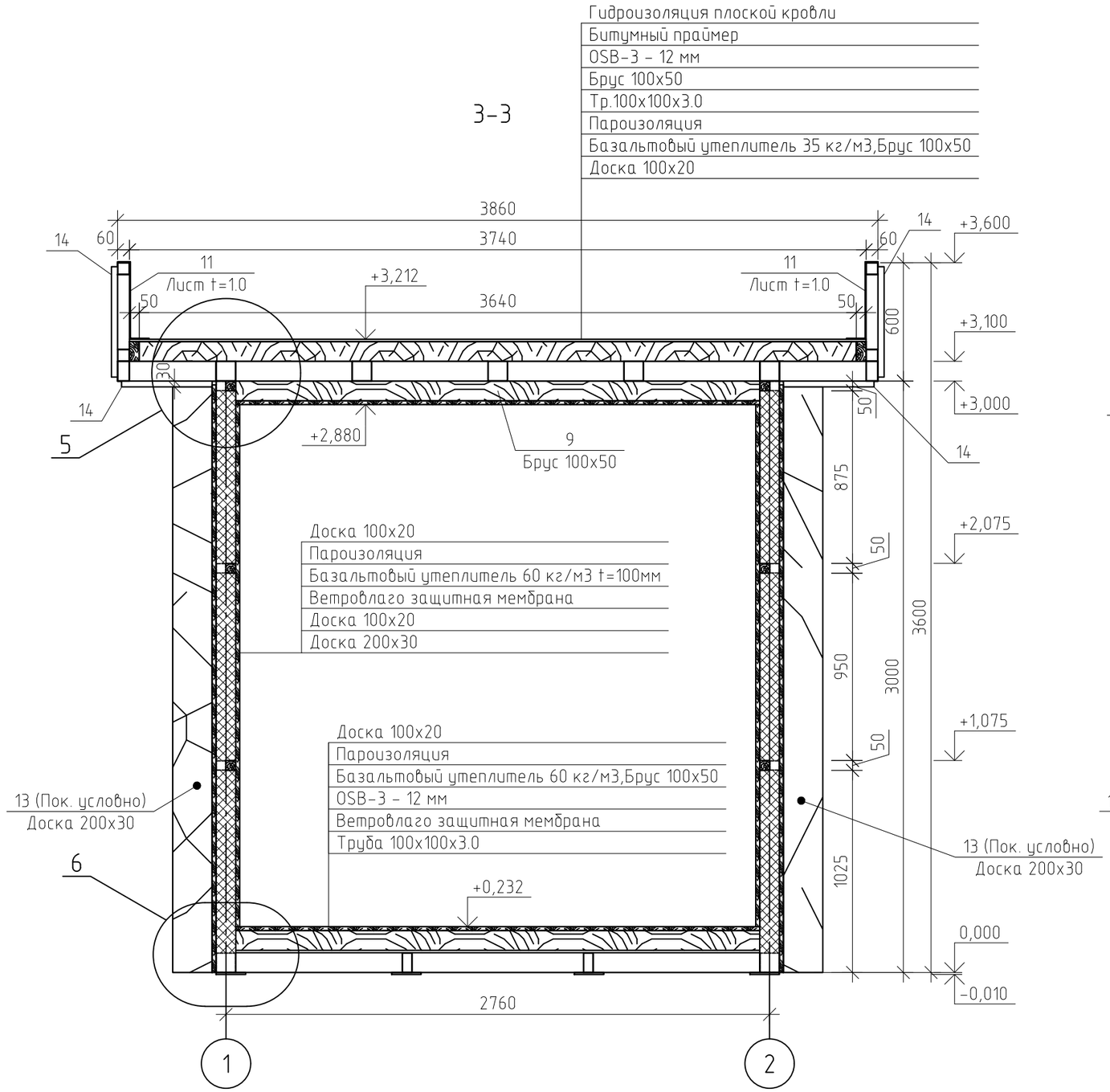

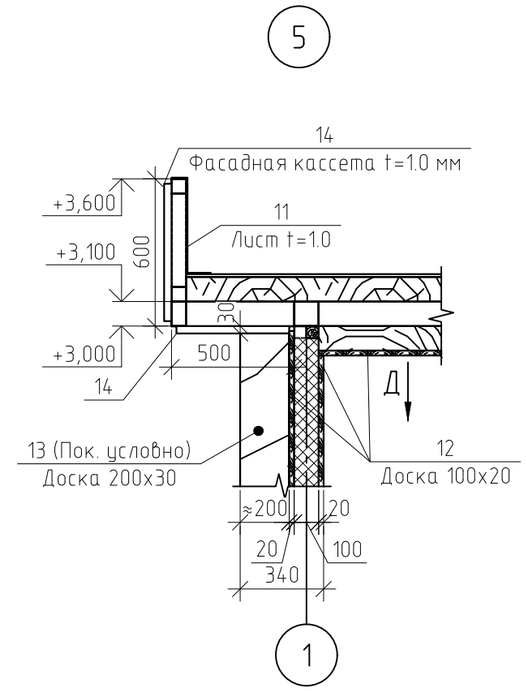

Вид Д

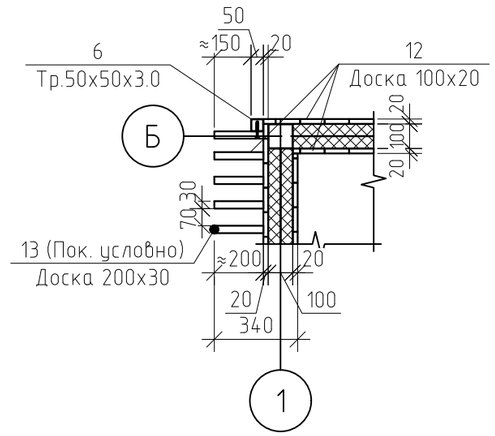

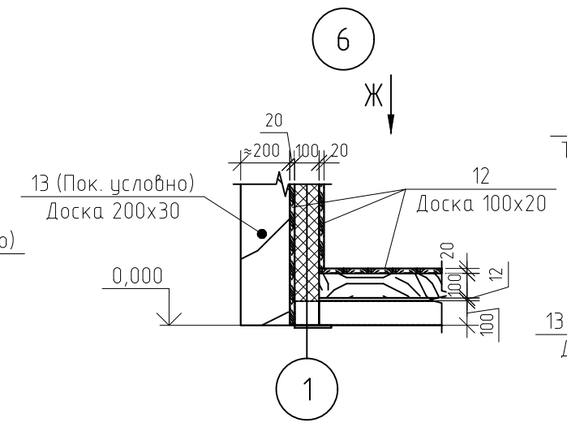

Вид Ж

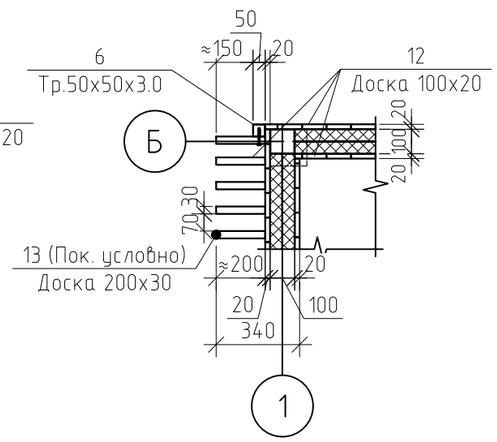

Примечание:

1. См. совместно с листами 7, 9-11.

Изм.	Кол. уч.	Лист	№ док.	Подп.	Дата
Архитектор					
ГИП					

Тип 1. Киоск малой площади

Об утверждении требований, предъявляемых к внешнему виду нестационарных торговых объектов, размещаемых на территории городского округа Тольятти

Конструктивные решения	Стадия	Лист	Листов
	КР		
Разрез 3-3; Узел 5, 6; Вид Д; Ж			

Согласовано

Взам. инв. №

Подп. и дата

Инв. № подл.

Формат А3

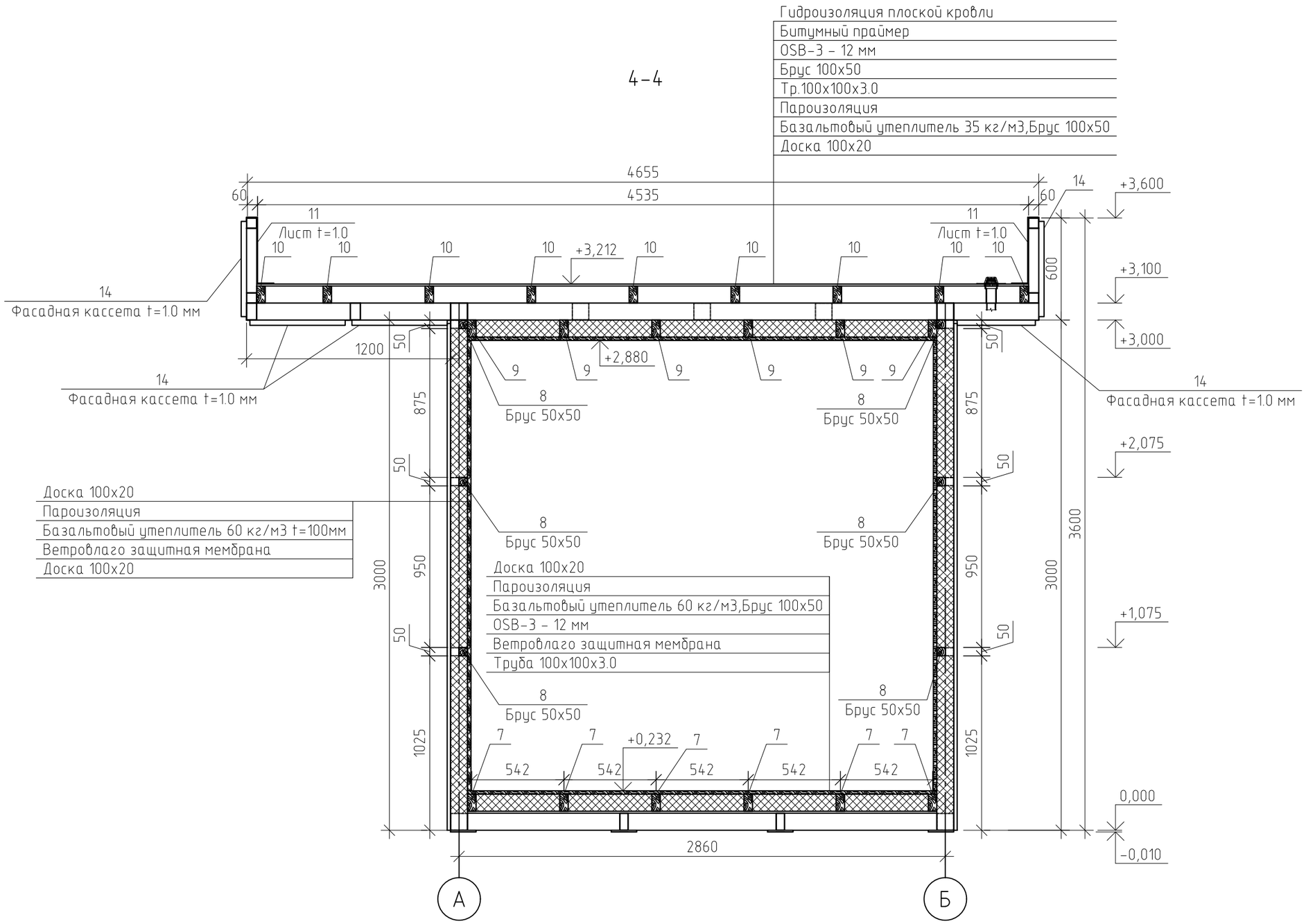

Примечание:
1. См. совместно с листами 7–8, 10–11.

Изм.	Кол. уч.	Лист	№ док.	Подп.	Дата
Архитектор					
ГИП					

Тип 1. Киоск малой площади

Об утверждении требований, предъявляемых к внешнему виду нестационарных торговых объектов, размещаемых на территории городского округа Тольятти

Конструктивные решения	Стадия	Лист	Листов
	КР		
Разрез 4-4			

Согласовано

Взам. инв. №

Подп. и дата

Инв. № подл.

Формат А3

План кровли

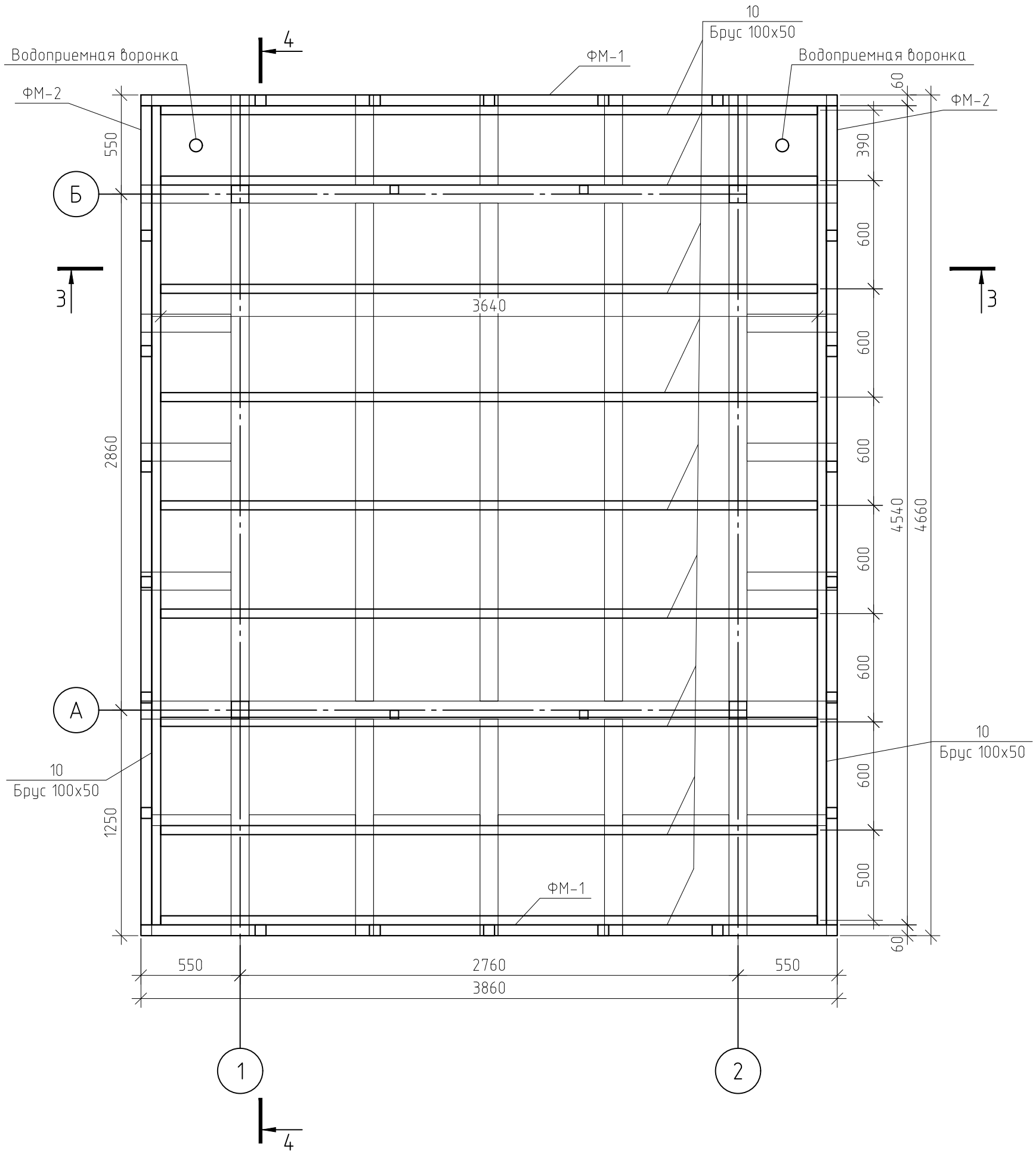

Примечание:
1. См. совместно с листами 7–9, 11.

Изм.	Кол. уч.	Лист	№ док.	Подп.	Дата
Архитектор					
ГИП					

Тип 1. Киоск малой площади

Об утверждении требований, предъявляемых к внешнему виду нестационарных торговых объектов, размещаемых на территории городского округа Тольятти

Конструктивные решения	Стадия	Лист	Листов
	КР		
План кровли			

Согласовано

Взам. инв. №

Подп. и дата

Инв. № подл.

Формат А3

Фрагмент 1

Гидроизоляция плоской кровли
Битумный праймер
OSB-3 – 12 мм
Брус 100х50
Тр.100х100х3.0
Пароизоляция
Базальтовый утеплитель 35 кг/м3,Брус 100х50
Доска 100х20

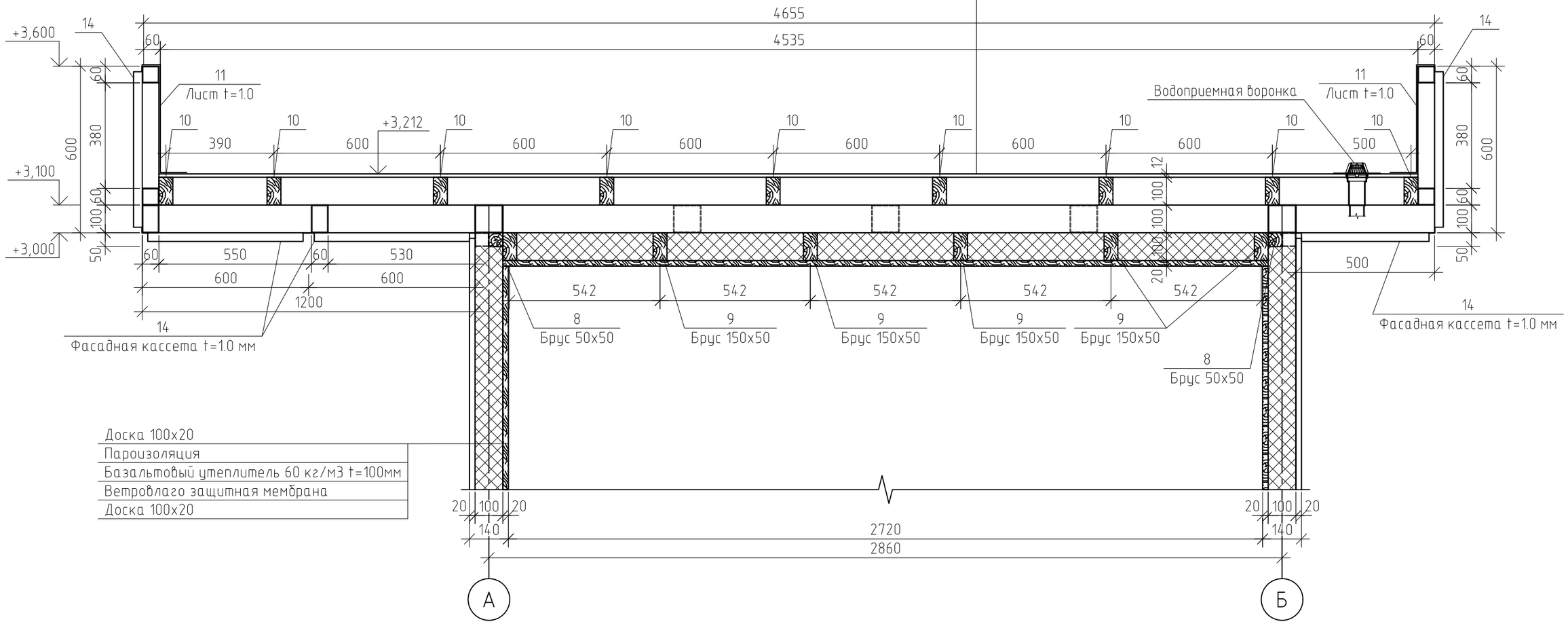

Примечание:
1. См. совместно с листами 7–10.

Изм.	Кол. уч.	Лист	№ док.	Подп.	Дата
Архитектор					
ГИП					

Тип 1. Киоск малой площади

Об утверждении требований, предъявляемых к внешнему виду нестационарных торговых объектов, размещаемых на территории городского округа Тольятти

Конструктивные решения	Стадия	Лист	Листов
	КР		
Фрагмент 1			

Согласовано

Взам. инв. №

Подп. и дата

Инв. № подл.

Формат А3

Направление деревянных ламелей смотри чертежи КР.
Тип № 1

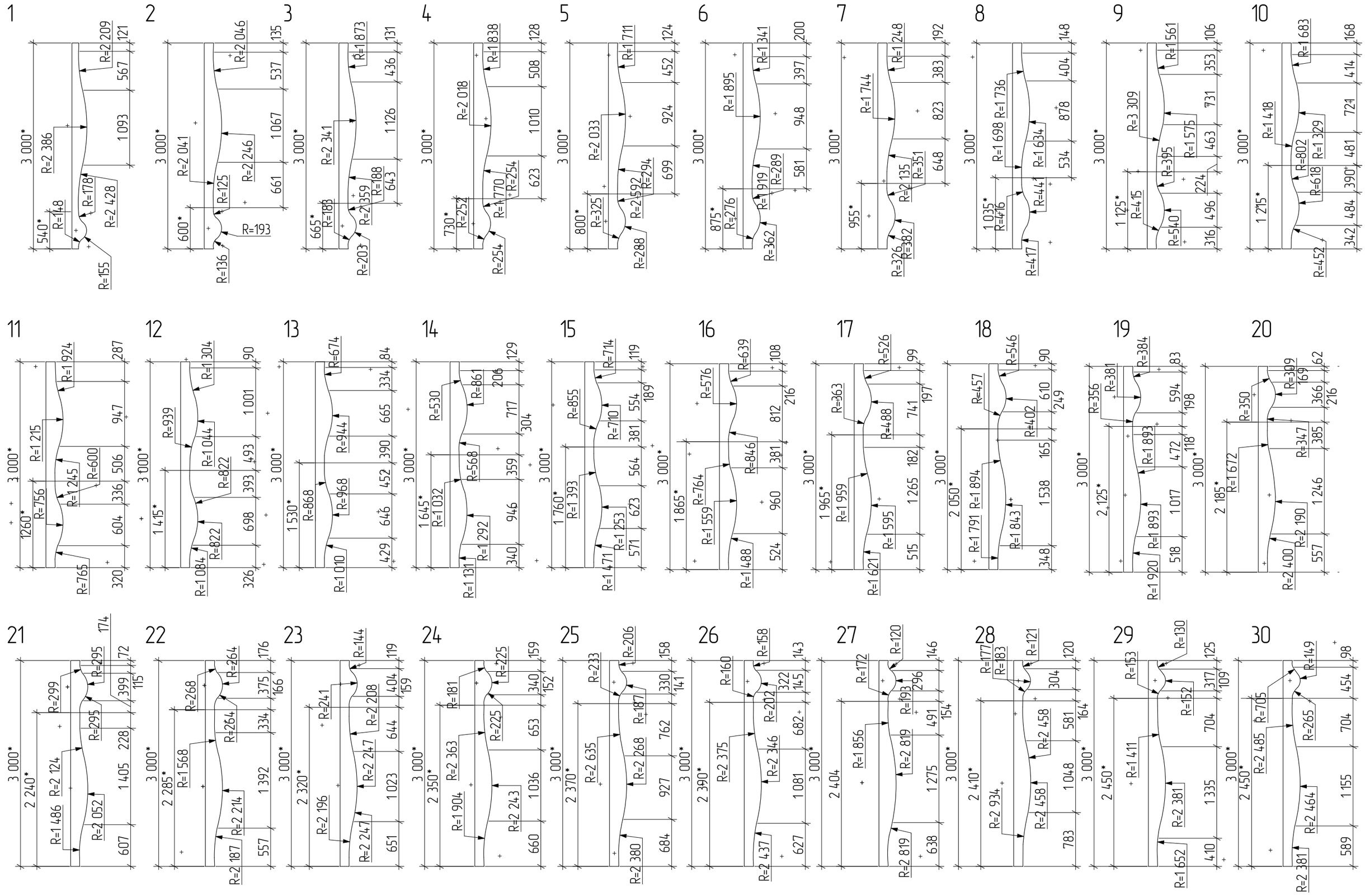

Спецификация

Поз.	Обозначение	Наименование		Кол.	Масса, ед., кг	Примечание
Ст-1	ГОСТ 32931-2015	Тр. 100х100х3.0 мм	п.м	12	8.96	107.52
Ст-2	ГОСТ 32931-2015	Тр. 50х50х3.0 мм	п.м	23.2	4.25	98.6
1	ГОСТ 32931-2015	Тр. 100х100х3.0 мм	п.м	43.46	8.96	389.4
2	ГОСТ 32931-2015	Тр. 50х50х3.0 мм	п.м	31.32	4.25	133.11
3	ГОСТ 32931-2015	Тр. 100х50х3.0 мм	п.м	9.84	6.602	64.96
4	ГОСТ 32931-2015	Тр. 100х60х3.0 мм	п.м	17.16	7.073	121.37
5	ГОСТ 19903-2015	Лист 150х150х10.0 мм	$м^2$	0.36	78.5	28.26
6	ГОСТ 32931-2015	Тр. 50х50х3.0 мм	п.м	12	4.25	51
7	ГОСТ 8486-86	Брус сосна 100х50 мм	$м^3$	0.08		
8	ГОСТ 8486-86	Брус сосна 50х50 мм	$м^3$	0.076		
9	ГОСТ 8486-86	Брус сосна 100х50 мм	$м^3$	0.08		
10	ГОСТ 8486-86	Брус сосна 100х50 мм	$м^3$	0.209		
11	ГОСТ 19903-2015	Лист t=1.0 мм	$м^2$	9.53	7.85	74.81
12	ГОСТ 8486-86	Доска лиственница 100х20 мм	$м^3$	1.41		
13	ГОСТ 8486-86	Доска лиственница 200х30 мм	$м^3$	1.08		
14		Фасадная кассета t=1.0 мм	$м^2$	19.75		
15		Гидроизоляция плоской кровли	$м^2$	16.98		
16		Битумный праймер	$м^2$	16.98		
17		OSB-3 – 12 мм	$м^2$	24.33		
18		Пароизоляция	$м^2$	56.62		
19		Базальтовый утеплитель 35 кг/м3	$м^2$	7.341		
20		Базальтовый утеплитель 60 кг/м3	$м^2$	36.84		
21		Ветровлаго защитная мембрана	$м^2$	39.65		

Согласовано

Взам. инв. №

Подп. и дата

Инв. № подл.

Изм.	Кол. уч.	Лист	№ док.	Подп.	Дата
Архитектор					
ГИП					

Тип 1. Киоск малой площади

Об утверждении требований, предъявляемых к внешнему виду нестационарных торговых объектов, размещаемых на территории городского округа Тольятти

	Стадия	Лист	Листов
Конструктивные решения	КР		
Спецификация			

Формат А4

ОПИСАНИЕ КОНСТРУКЦИЙ. ТИП 2

Тип 2. Киоск средней площади.

Габариты: 4000x4000x3900мм. Козырек выступает на главном фасаде объекта на 1200мм, на торцах и задней фасаде на 500 мм.

С возможностью обслуживания покупателей внутри помещения. На расстоянии 1,5-2 м рекомендовано размещение урны. Все кондиционеры и иные технические блоки размещены исключительно на заднем фасаде НТО

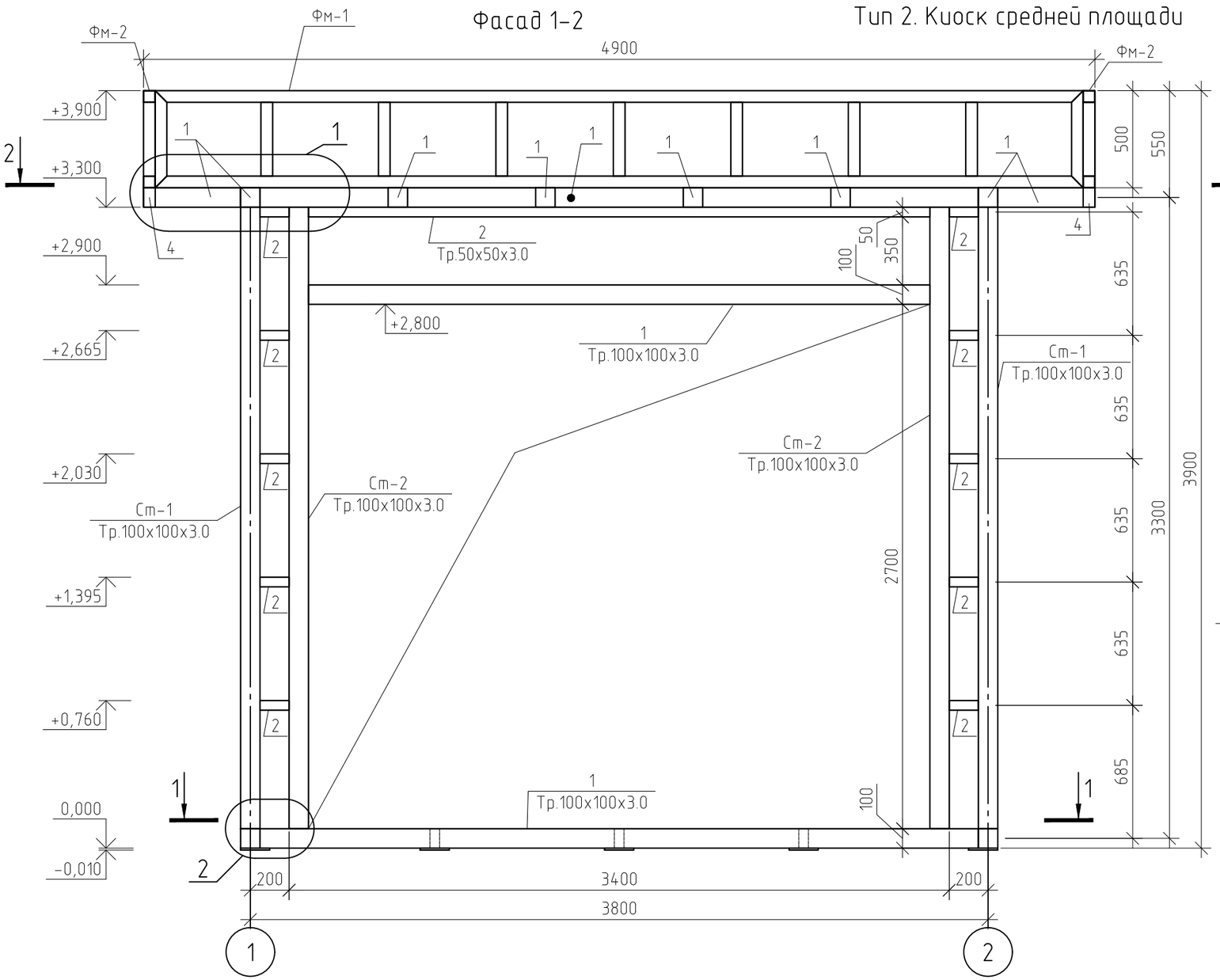

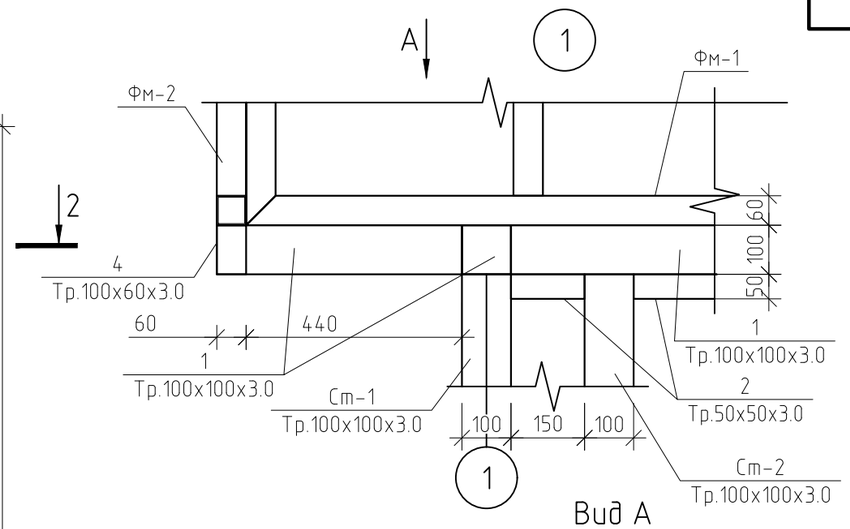

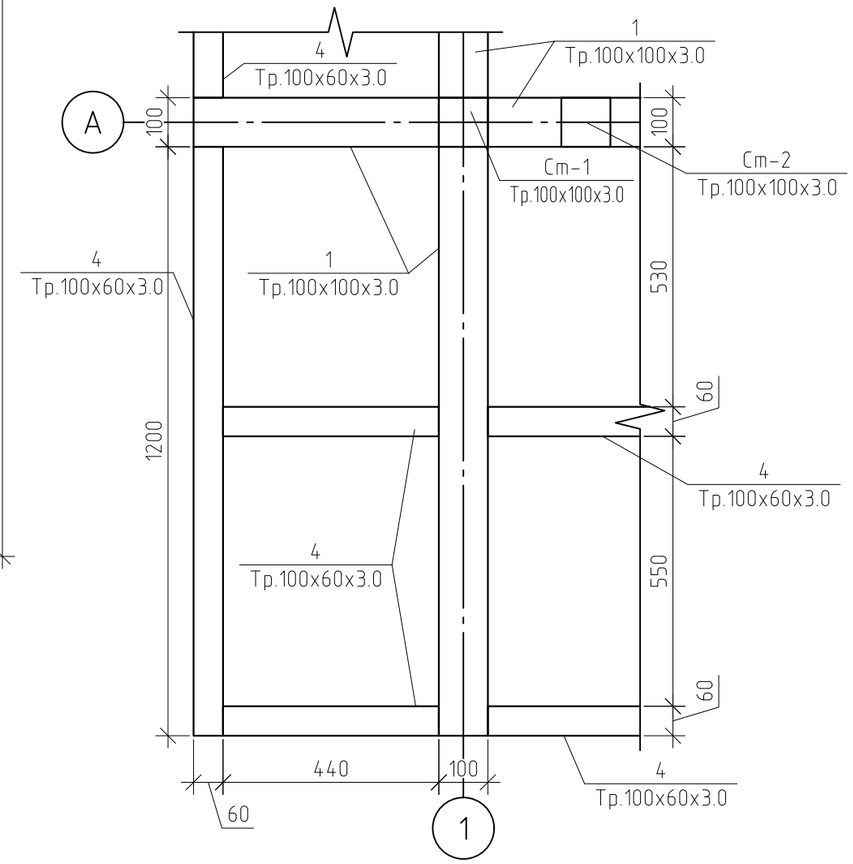

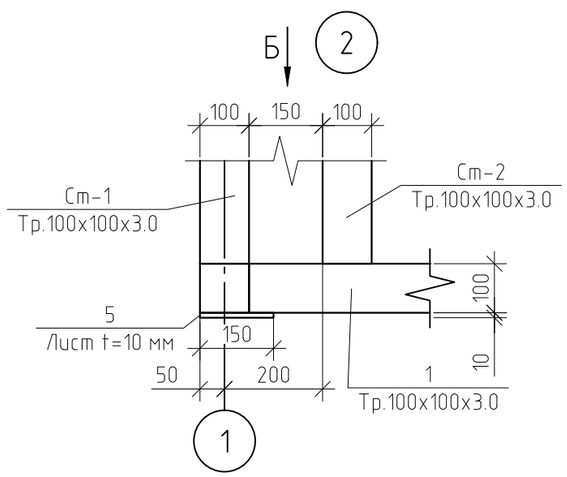

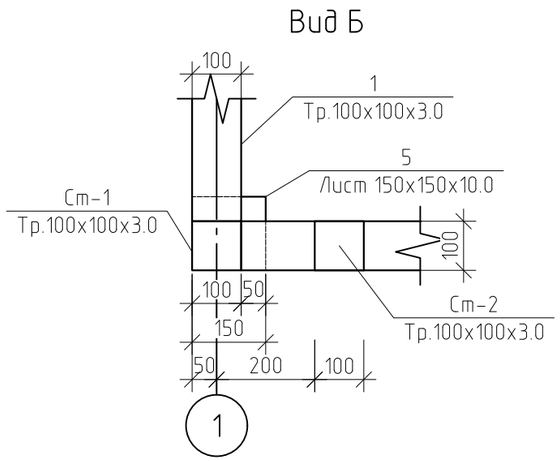

Изм.	Кол. уч.	Лист	№ док.	Подп.	Дата
Архитектор					
ГИП					

Тип 2. Киоск средней площади

Об утверждении требований, предъявляемых к внешнему виду нестационарных торговых объектов, размещаемых на территории городского округа Тольятти

Конструктивные решения	Стадия	Лист	Листов
	КР		

Тип 2. Киоск средней площади. Фасад 1-2. Узел 1,2. Вид А, Б.

Согласовано

Взам. инв. №

Подп. и дата

Инв. № подл.

Формат А3

Фасад 2-1

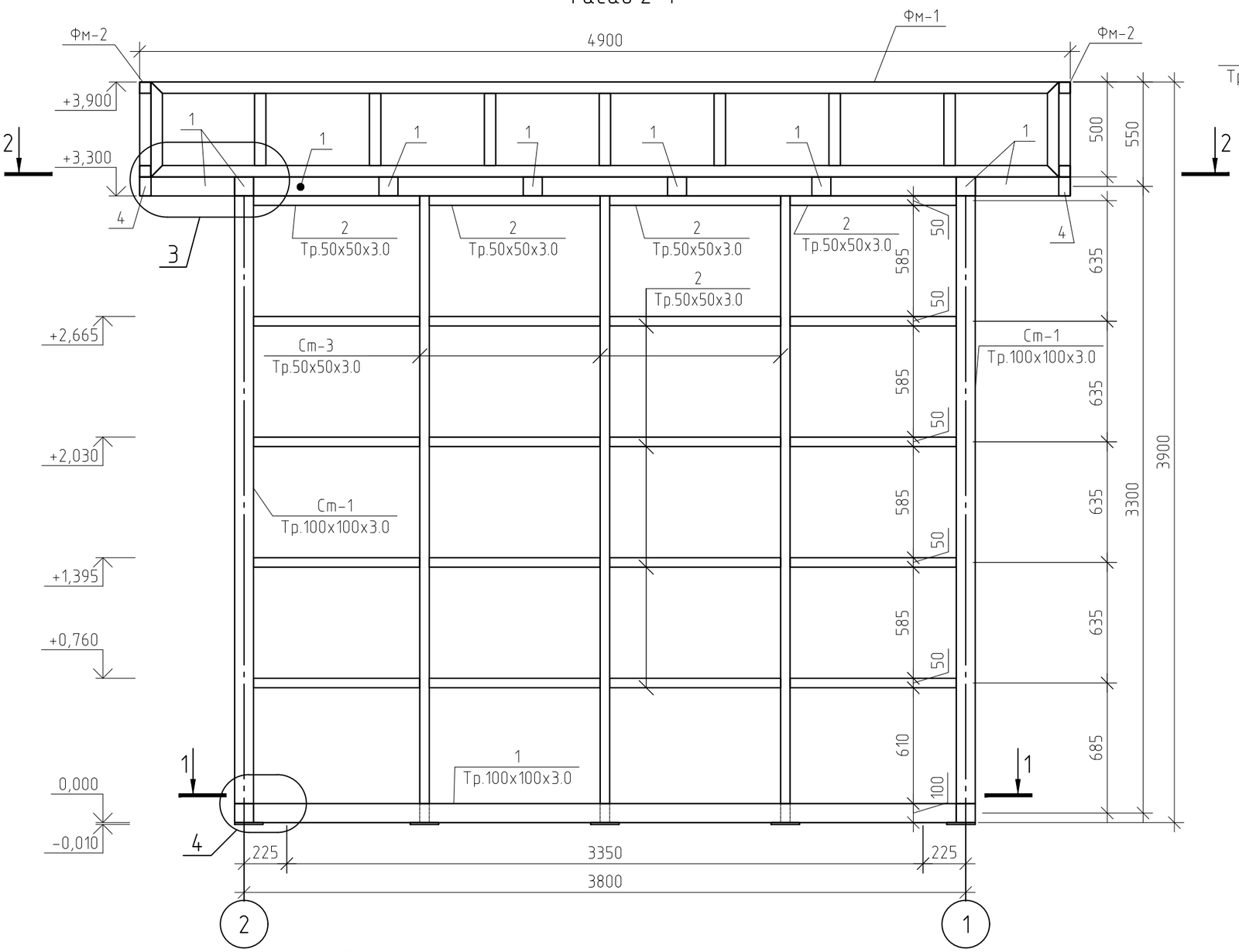

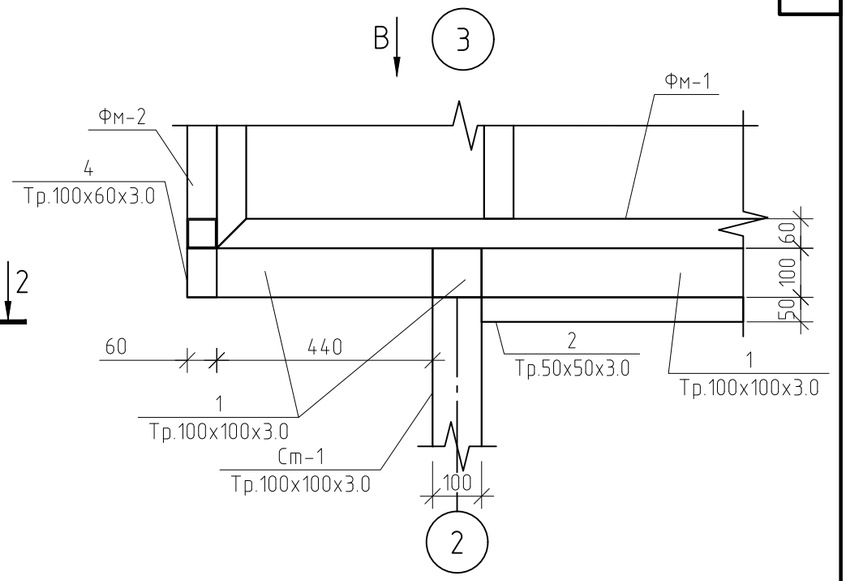

Вид В

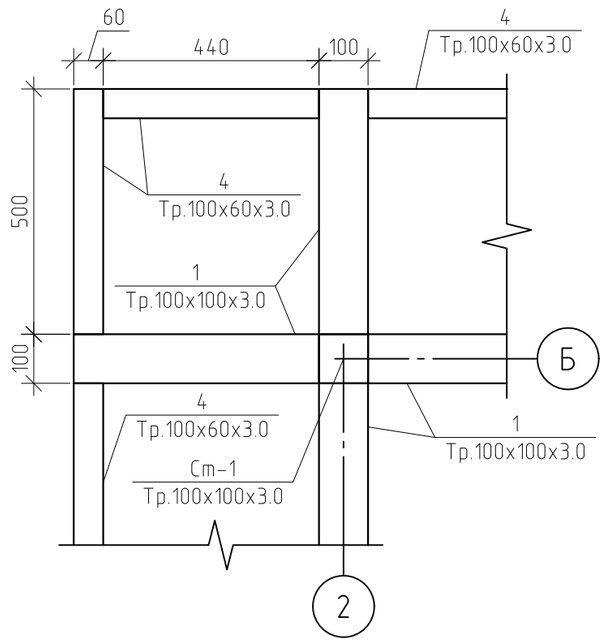

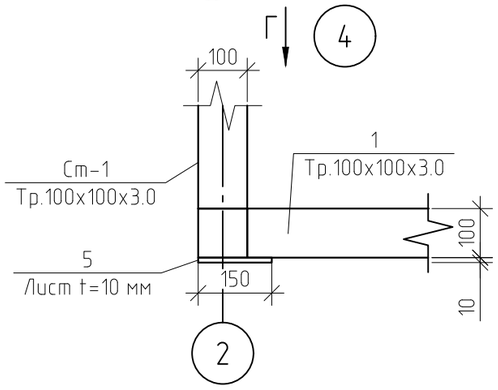

Вид Г

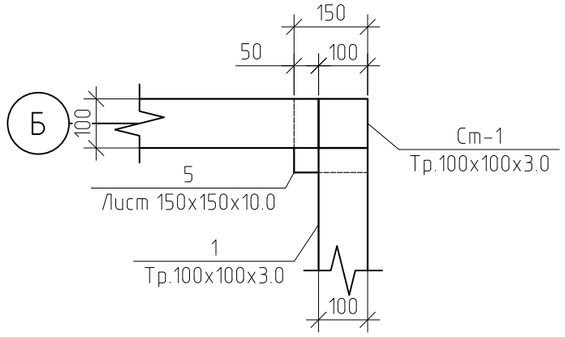

Изм.	Кол. уч.	Лист	№ док.	Подп.	Дата
Архитектор					
ГИП					

Тип 2. Киоск средней площади

Об утверждении требований, предъявляемых к внешнему виду нестационарных торговых объектов, размещаемых на территории городского округа Тольятти

Конструктивные решения	Стадия	Лист	Листов
	КР		

Фасад 2-1. Узел 3,4. Вид В, Г.

Согласовано

Взам. инв. №

Подп. и дата

Инв. № подл.

Формат А3

Фасад А–Б

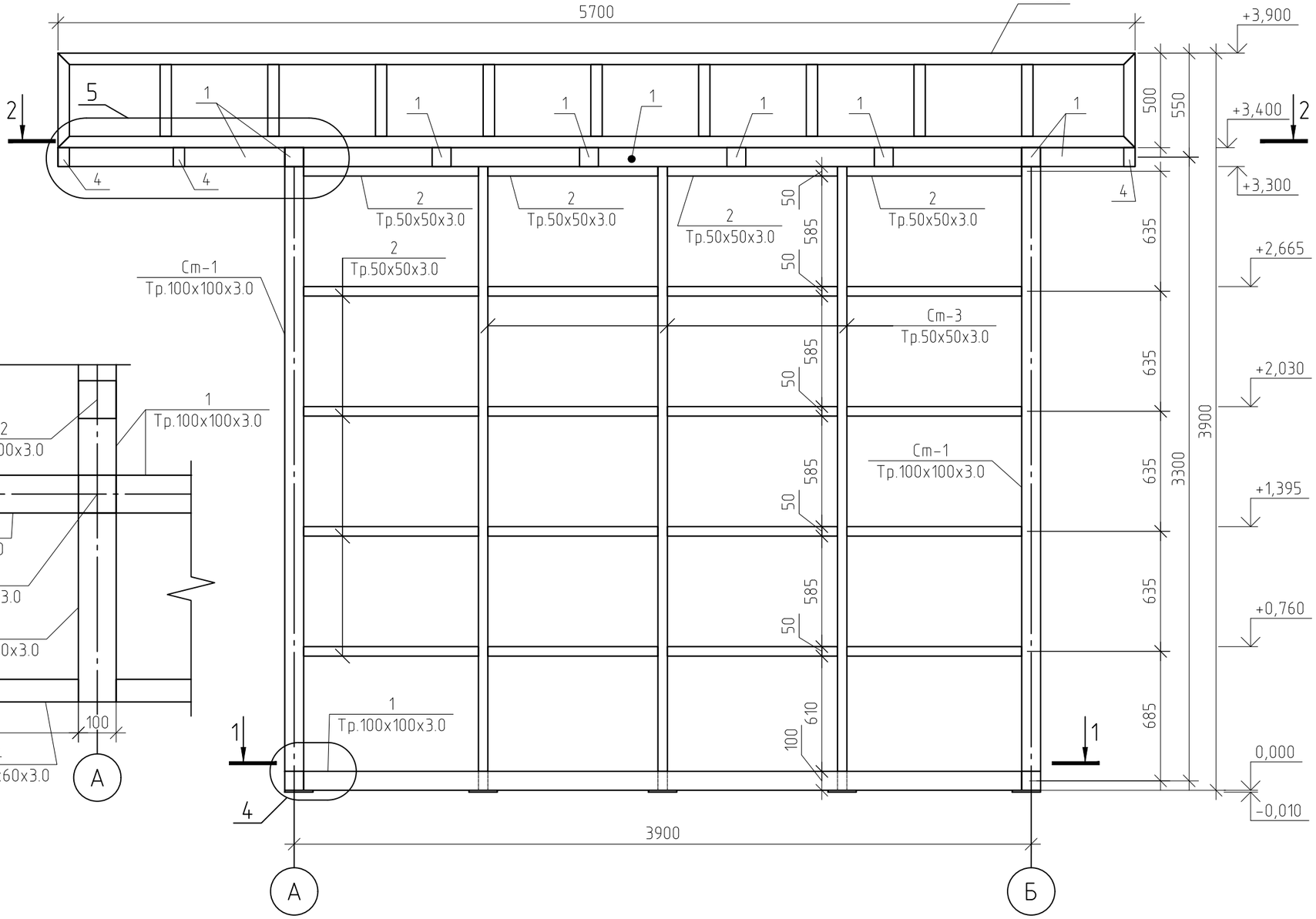

Вид Д

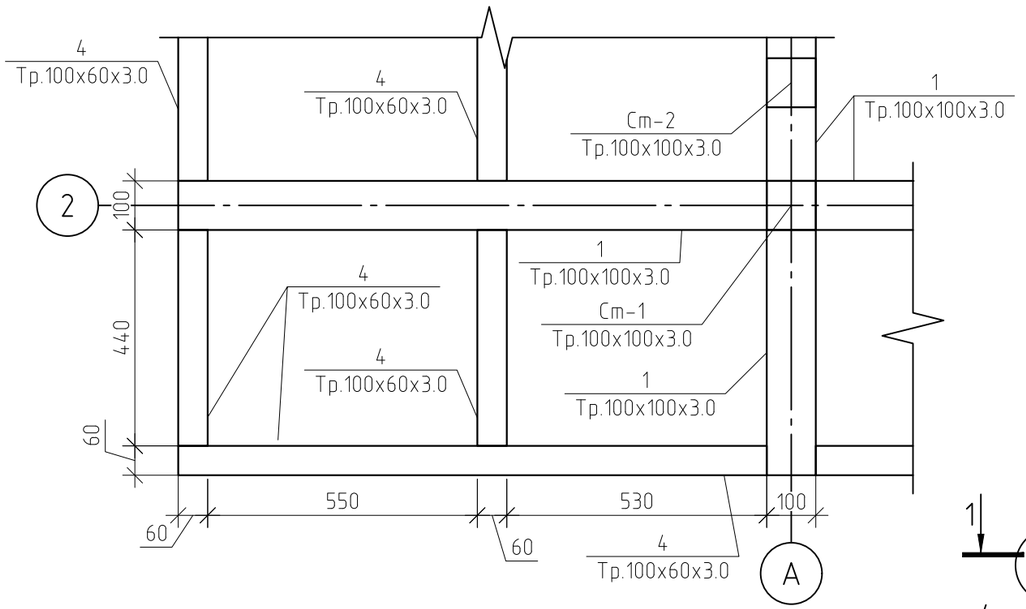

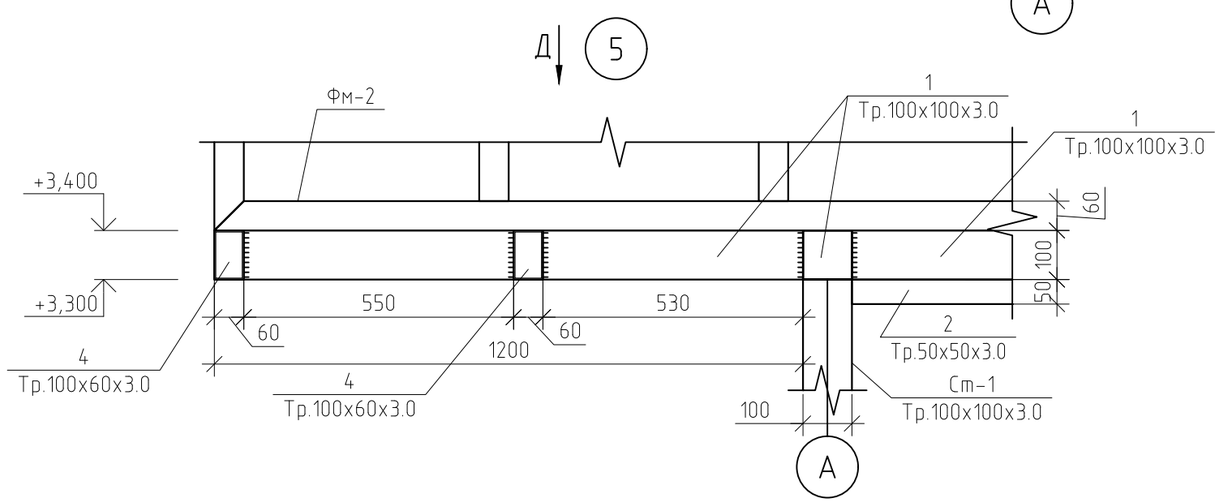

Изм.	Кол. уч.	Лист	№ док.	Подп.	Дата
Архитектор					
ГИП					

Тип 2. Киоск средней площади

Об утверждении требований, предъявляемых к внешнему виду нестационарных торговых объектов, размещаемых на территории городского округа Тольятти

Конструктивные решения	Стадия	Лист	Листов
	КР		

Фасад А–Б. Узел 5. Вид Д.

Согласовано

Взам. инв. №

Подп. и дата

Инв. № подл.

Формат А3

Фасад Б-А

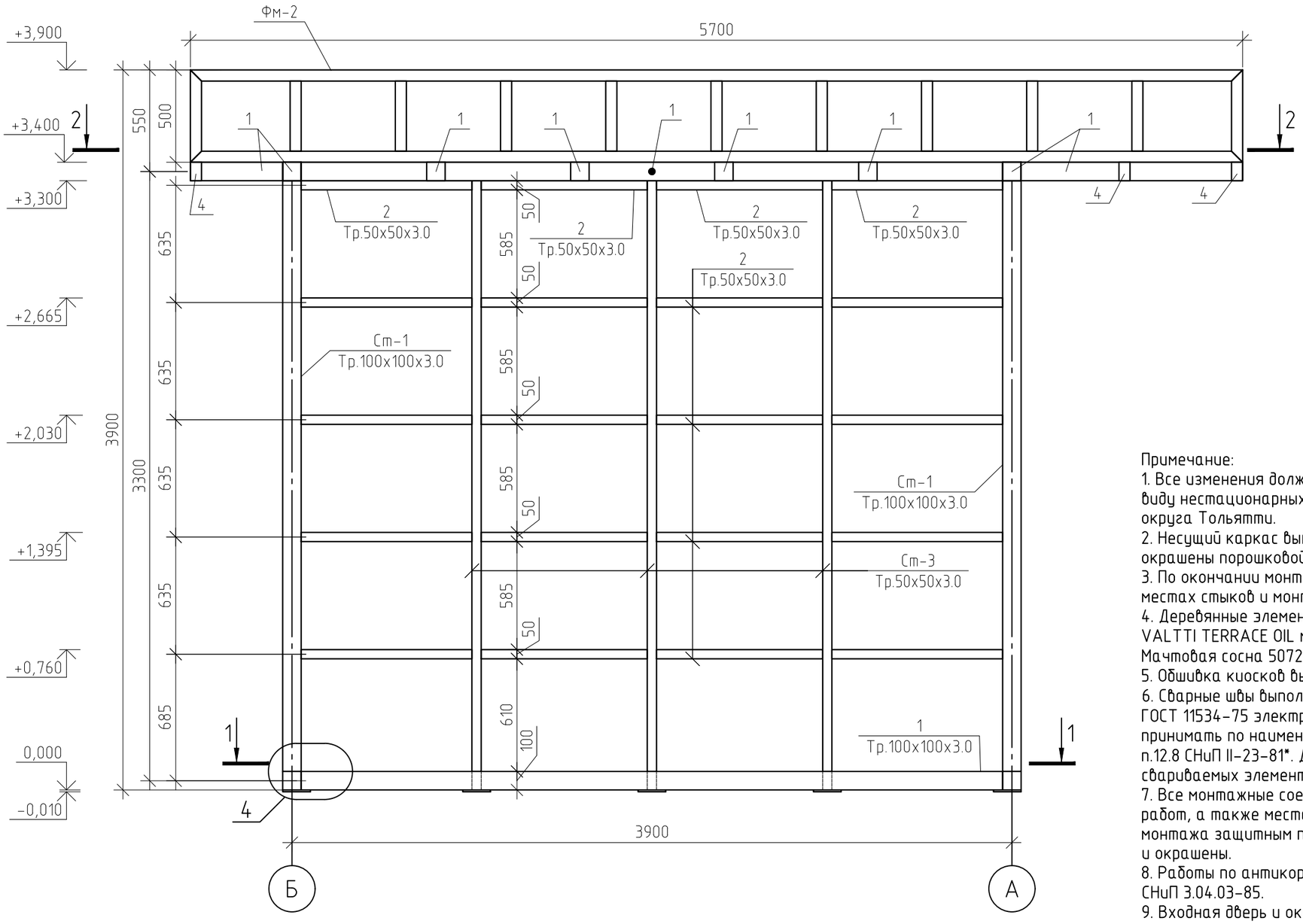

Примечание:

1. Все изменения должны соответствовать требованиям, предъявляемых к внешнему виду нестационарных торговых объектов, размещаемых на территории городского округа Тольятти.
2. Несущий каркас выполнен из металла, перед покраской покрыты грунтовкой, окрашены порошковой матовой краской RAL 7043.
3. По окончании монтажа выполнить восстановление лакокрасочного покрытия в местах стыков и монтажных швов.
4. Деревянные элементы из породы дерева лиственница, покрыты маслом – TIKKURILA VALTTI TERRACE OIL масло для террас и садовой мебели, колерованное, цвет Мачтовая сосна 5072.
5. Обшивка киосков выполнена доской лиственница сорта А-Б.
6. Сварные швы выполнять ручной дуговой сваркой в соответствии с ГОСТ 5264-80, ГОСТ 11534-75 электродами Э42А ГОСТ 9467-75*. Размеры катетов сварных швов принимать по наименьшей толщине свариваемых элементов, с учетом требований п.12.8 СНиП II-23-81*. Длину сварных швов принимать по всему сопряжению свариваемых элементов и в соответствии с чертежами узлов конструкций.
7. Все монтажные соединения в стыках и узлах после окончания всех монтажных работ, а также места с поврежденным в процессе транспортировки, хранения и монтажа защитным покрытием, должны быть очищены, зашпатлеваны, огрунтованы и окрашены.
8. Работы по антикоррозионной защите производить в соответствии с требованиями СНиП 3.04.03-85.
9. Входная дверь и окно выполняются индивидуально, но без изменения внешнего вида киоска.
10. Под киоск предусмотреть ленточный фундамент, армированный металлической сеткой А400 ⌀10 мм ш.200х200 мм.

Согласовано

Взам. инв. №

Подп. и дата

Инв. № подл.

Изм.	Кол. уч.	Лист	№ док.	Подп.	Дата
Архитектор					
ГИП					

Тип 3. Павильон средней площади

Об утверждении требований, предъявляемых к внешнему виду нестационарных торговых объектов, размещаемых на территории городского округа Тольятти

Конструктивные решения	Стадия	Лист	Листов
	КР		
Фасад Б-А.			

Формат А3

1-1

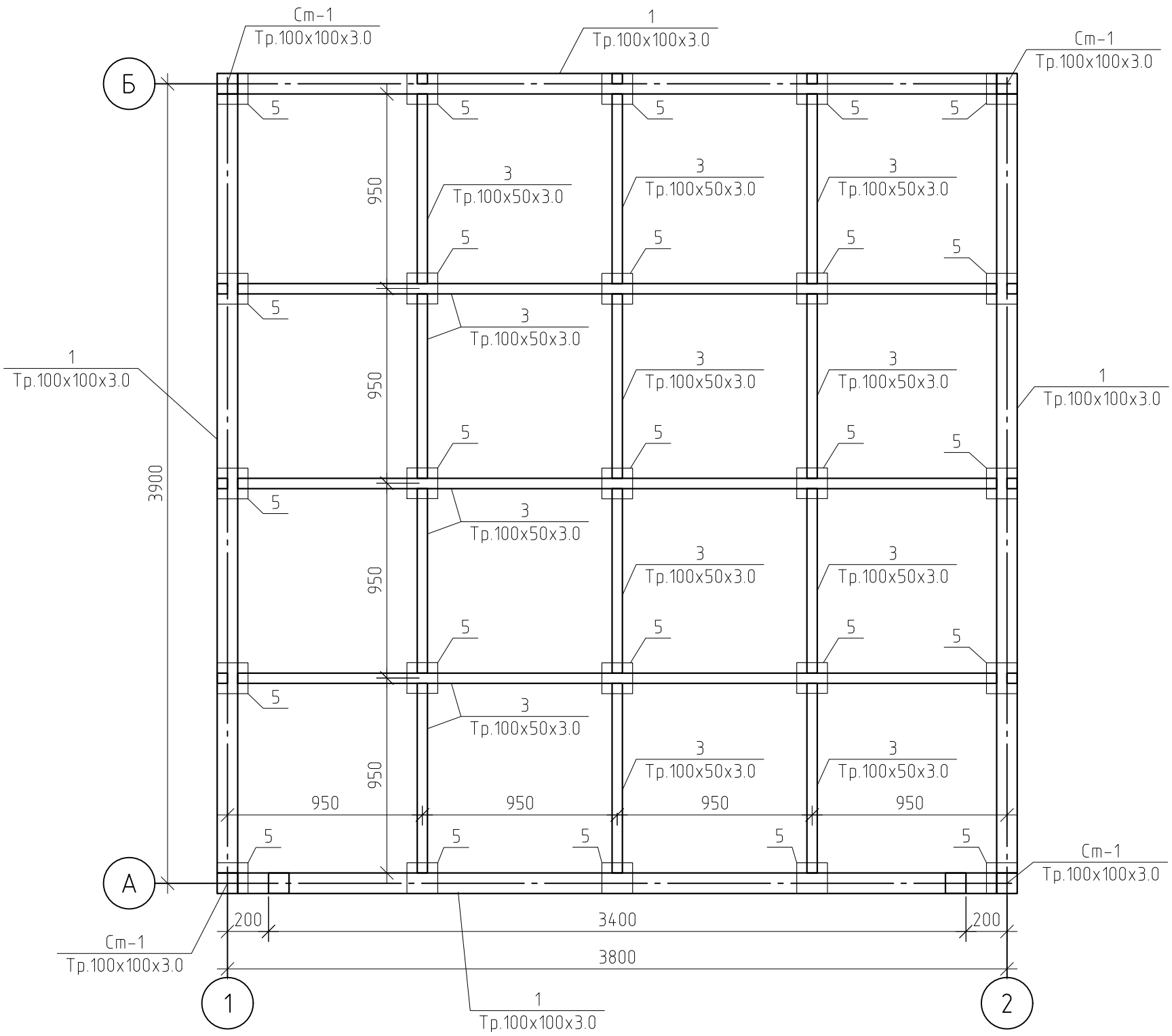

Примечание:

1. Все изменения должны соответствовать требованиям, предъявляемых к внешнему виду нестационарных торговых объектов, размещаемых на территории городского округа Тольятти.
2. Несущий каркас выполнен из металла, перед покраской покрыты грунтовкой, окрашены порошковой матовой краской RAL 7043.
3. По окончании монтажа выполнить восстановление лакокрасочного покрытия в местах стыков и монтажных швов.
4. Деревянные элементы из породы дерева лиственница, покрыты маслом – TIKKURILA VALTTI TERRACE OIL масло для террас и садовой мебели, колерованное, цвет Мачтовая сосна 5072.
5. Обшивка киосков выполнена доской лиственница сорта А-Б.
6. Сварные швы выполнять ручной дуговой сваркой в соответствии с ГОСТ 5264-80, ГОСТ 11534-75 электродами Э42А ГОСТ 9467-75*. Размеры катетов сварных швов принимать по наименьшей толщине свариваемых элементов, с учетом требований п.12.8 СНиП II-23-81*. Длину сварных швов принимать по всему сопряжению свариваемых элементов и в соответствии с чертежами узлов конструкций.
7. Все монтажные соединения в стыках и узлах после окончания всех монтажных работ, а также места с поврежденным в процессе транспортировки, хранения и монтажа защитным покрытием, должны быть очищены, зашпатлеваны, огрунтованы и окрашены.
8. Работы по антикоррозионной защите производить в соответствии с требованиями СНиП 3.04.03-85.
9. Входная дверь и окно выполняются индивидуально, но без изменения внешнего вида киоска.
10. Под киоск предусмотреть ленточный фундамент, армированный металлической сеткой А400 ⌀10 мм ш.200х200 мм.

Согласовано

Взам. инв. №

Подп. и дата

Инв. № подл.

Изм.	Кол. уч.	Лист	№ док.	Подп.	Дата
Архитектор					
ГИП					

Тип 3. Павильон средней площади

Об утверждении требований, предъявляемых к внешнему виду нестационарных торговых объектов, размещаемых на территории городского округа Тольятти

Конструктивные решения	Стадия	Лист	Листов
	КР		
Разрез 1-1			

Формат А3

2-2

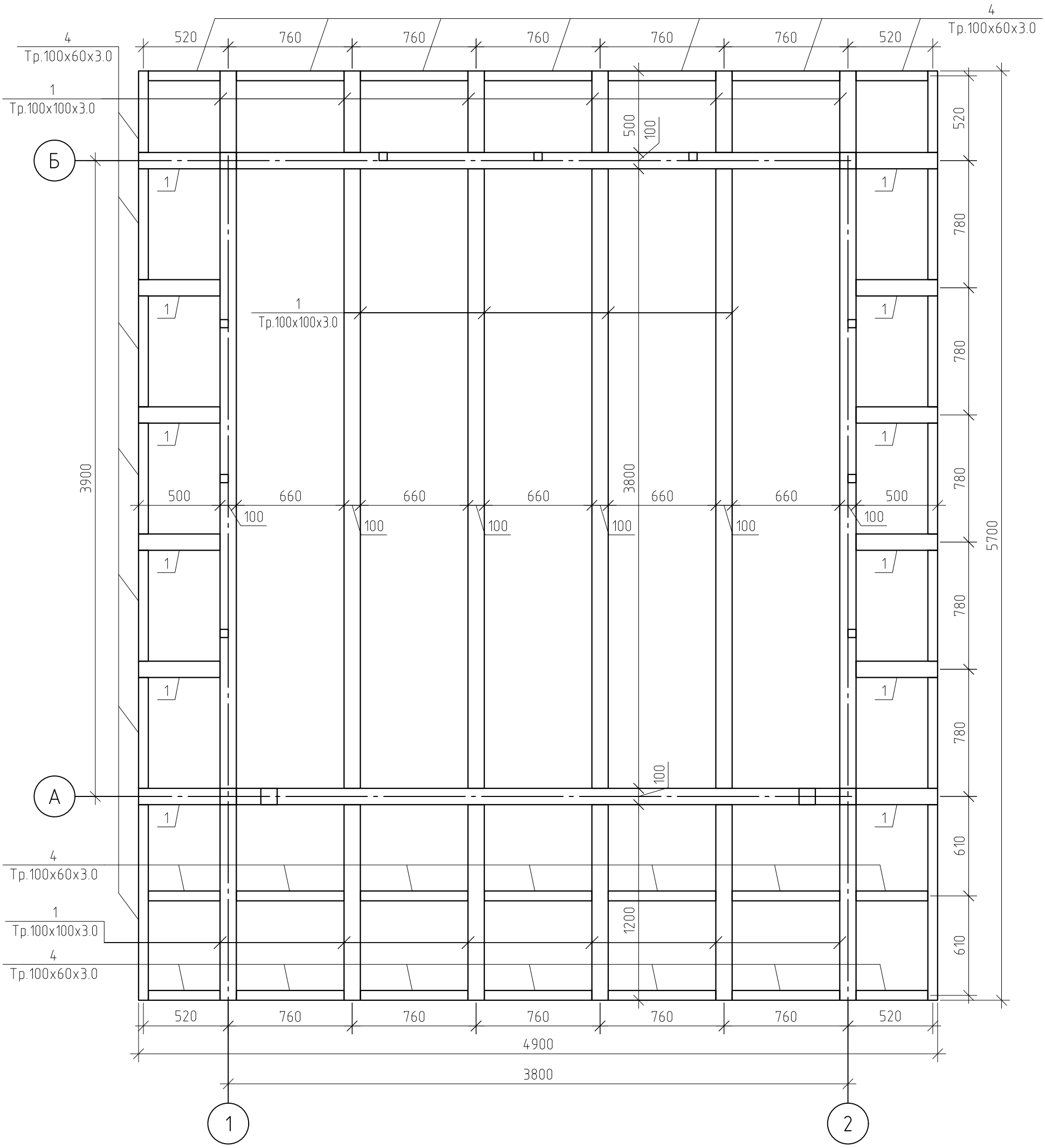

Изм.	Кол. уч.	Лист	№ док.	Подп.	Дата
Архитектор					
ГИП					

Тип 2. Киоск средней площади

Об утверждении требований, предъявляемых к внешнему виду нестационарных торговых объектов, размещаемых на территории городского округа Тольятти

Конструктивные решения	Стадия	Лист	Листов
	КР		
Разрез 2-2			

Согласовано

Взам. инв. №

Подп. и дата

Инв. № подл.

Формат А3

Металлическая ферма ФМ-1

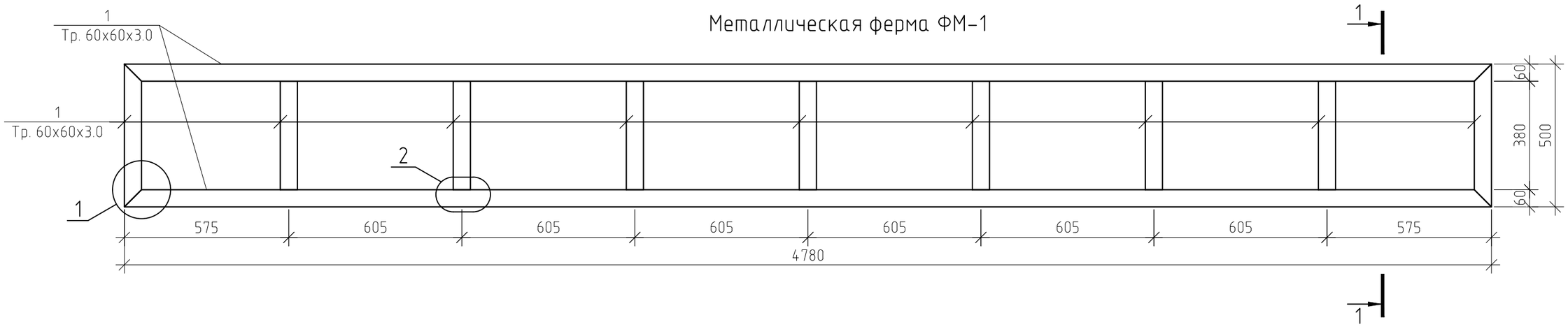

Металлическая ферма ФМ-2

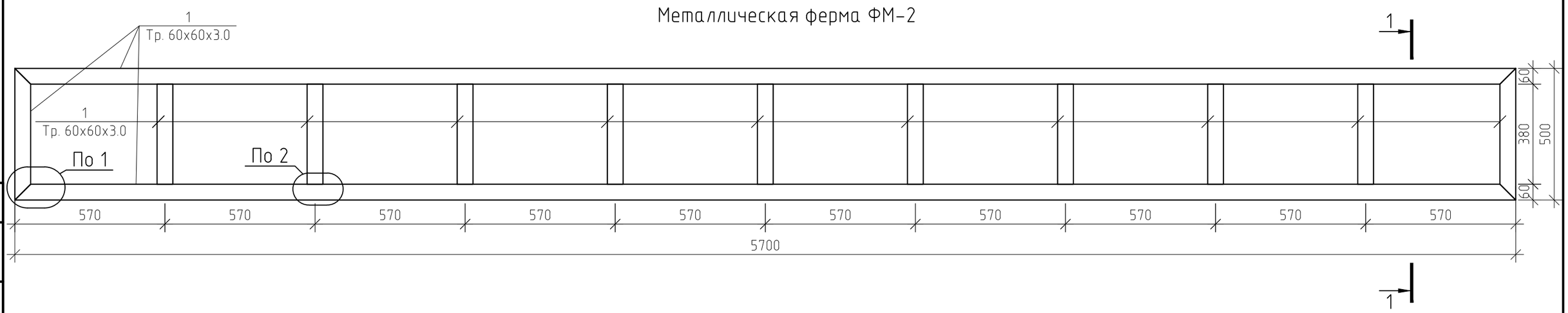

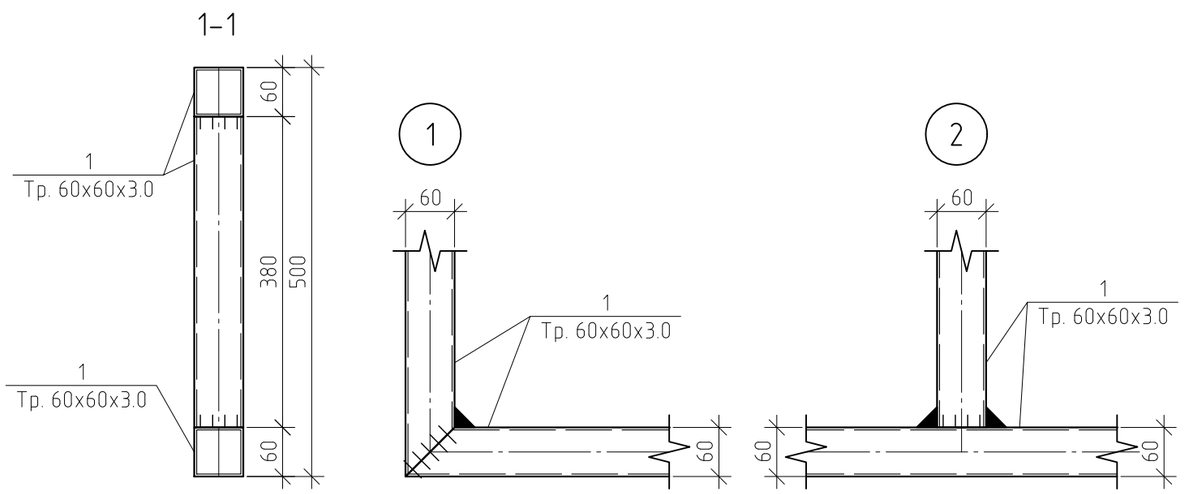

Спецификация ферм

Поз.	Обозначение	Наименование	Кол.	Масса, ед., кг	Примечание
		Металлическая ферма ФМ-1	2		
1	ГОСТ 30245-2003	Труба 60х60х3.0 п.м	13.22	5.19	68.61
		Металлическая ферма ФМ-2	2		
2	ГОСТ 30245-2003	Труба 60х60х3.0 п.м	15.82	5.19	82.1

Изм.	Кол. уч.	Лист	№ док.	Подп.	Дата
Архитектор					
ГИП					

Тип 2. Киоск средней площади

Об утверждении требований, предъявляемых к внешнему виду нестационарных торговых объектов, размещаемых на территории городского округа Тольятти

Конструктивные решения	Стадия	Лист	Листов
	КР		

Металлическая ферма ФМ-1;
Металлическая ферма ФМ-2;
Спецификация ферм

Согласовано

Взам. инв. №

Подп. и дата

Инв. № подл.

Формат А3

План обшития

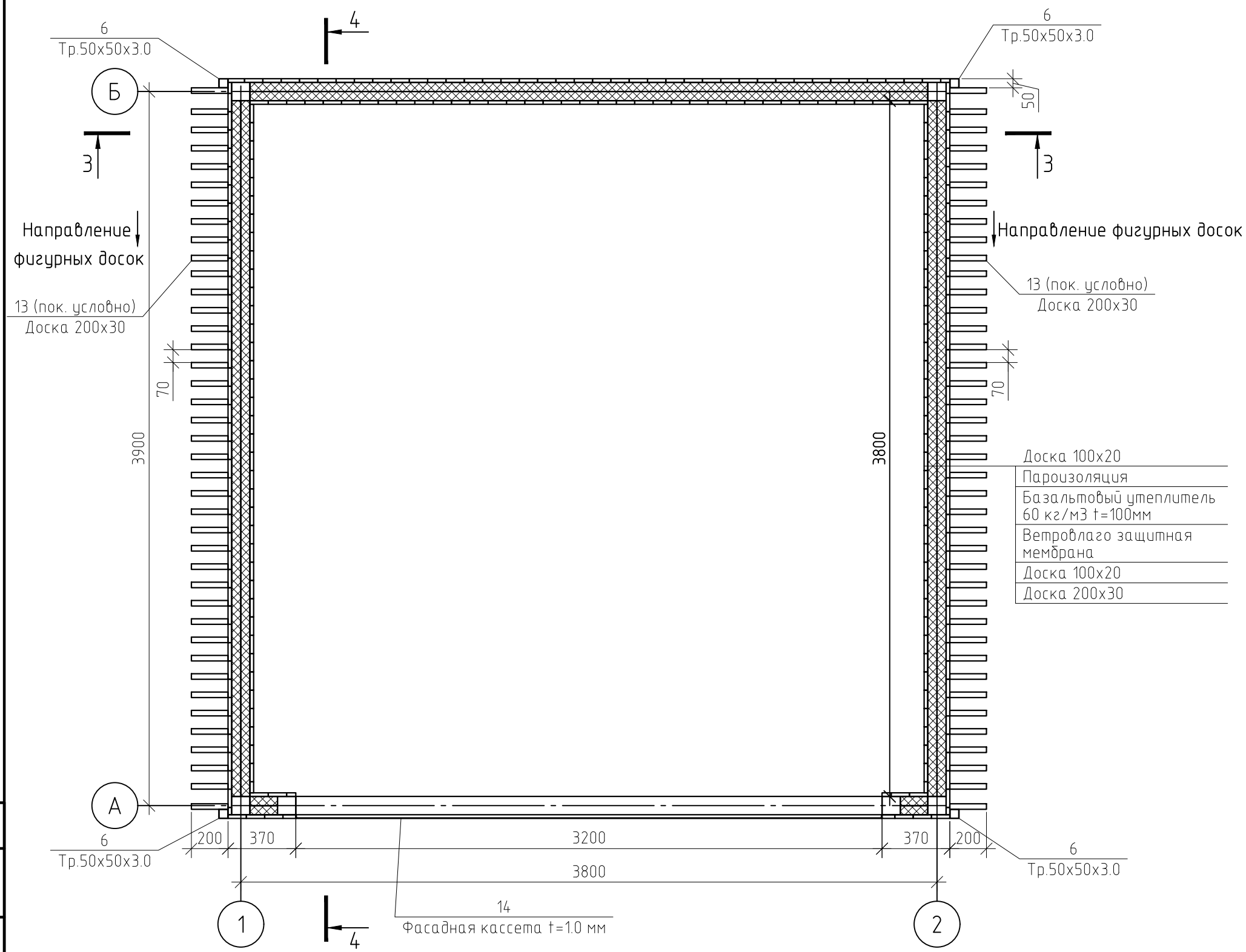

Примечание:

1. См. совместно с листами 9,10.

Изм.	Кол. уч.	Лист	№ док.	Подп.	Дата
Архитектор					
ГИП					

Тип 2. Киоск средней площади

Об утверждении требований, предъявляемых к внешнему виду нестационарных торговых объектов, размещаемых на территории городского округа Тольятти

Конструктивные решения	Стадия	Лист	Листов
	КР		
План обшития			

Согласовано

Взам. инв. №

Подп. и дата

Инв. № подл.

Формат А3

3-3

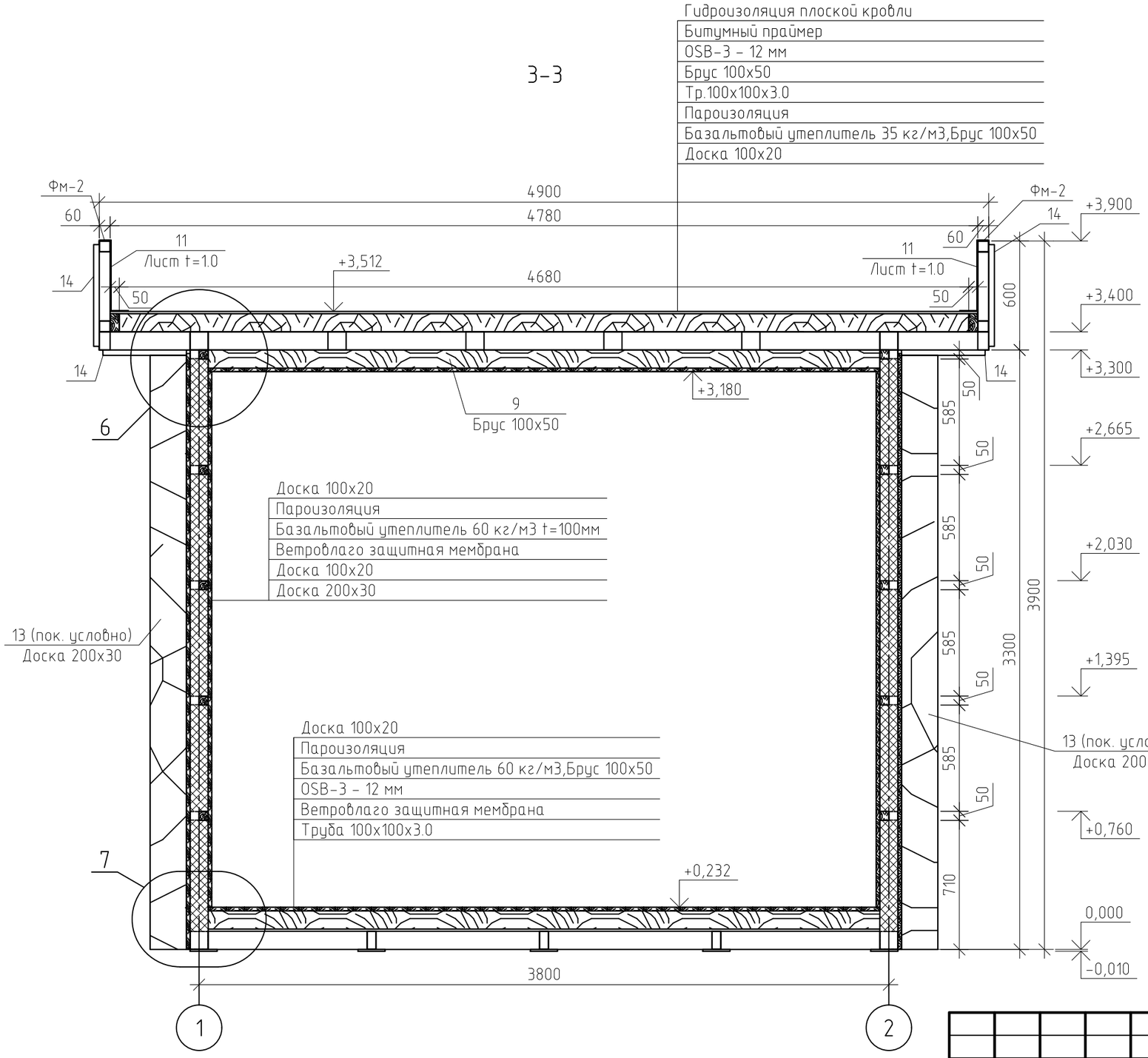

6

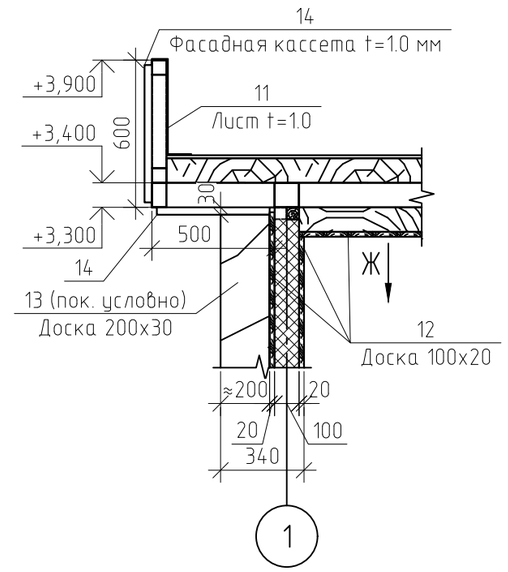

Вид Ж

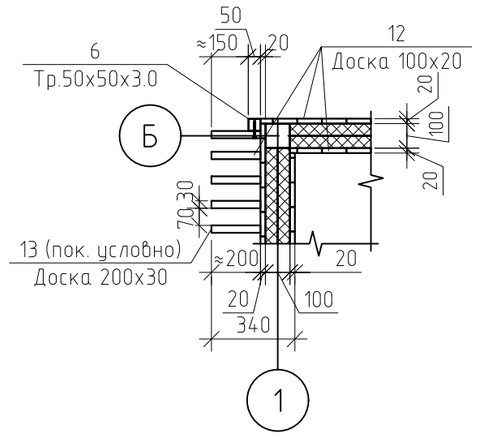

Изм.	Кол. уч.	Лист	№ док.	Подп.	Дата
Архитектор					
ГИП					

Тип 2. Киоск средней площади

Об утверждении требований, предъявляемых к внешнему виду нестационарных торговых объектов, размещаемых на территории городского округа Тольятти

Конструктивные решения	Стадия	Лист	Листов
	КР		
Разрез 3-3; Узел 6; Вид Ж			

Согласовано

Взам. инв. №

Подп. и дата

Инв. № подл.

Формат А3

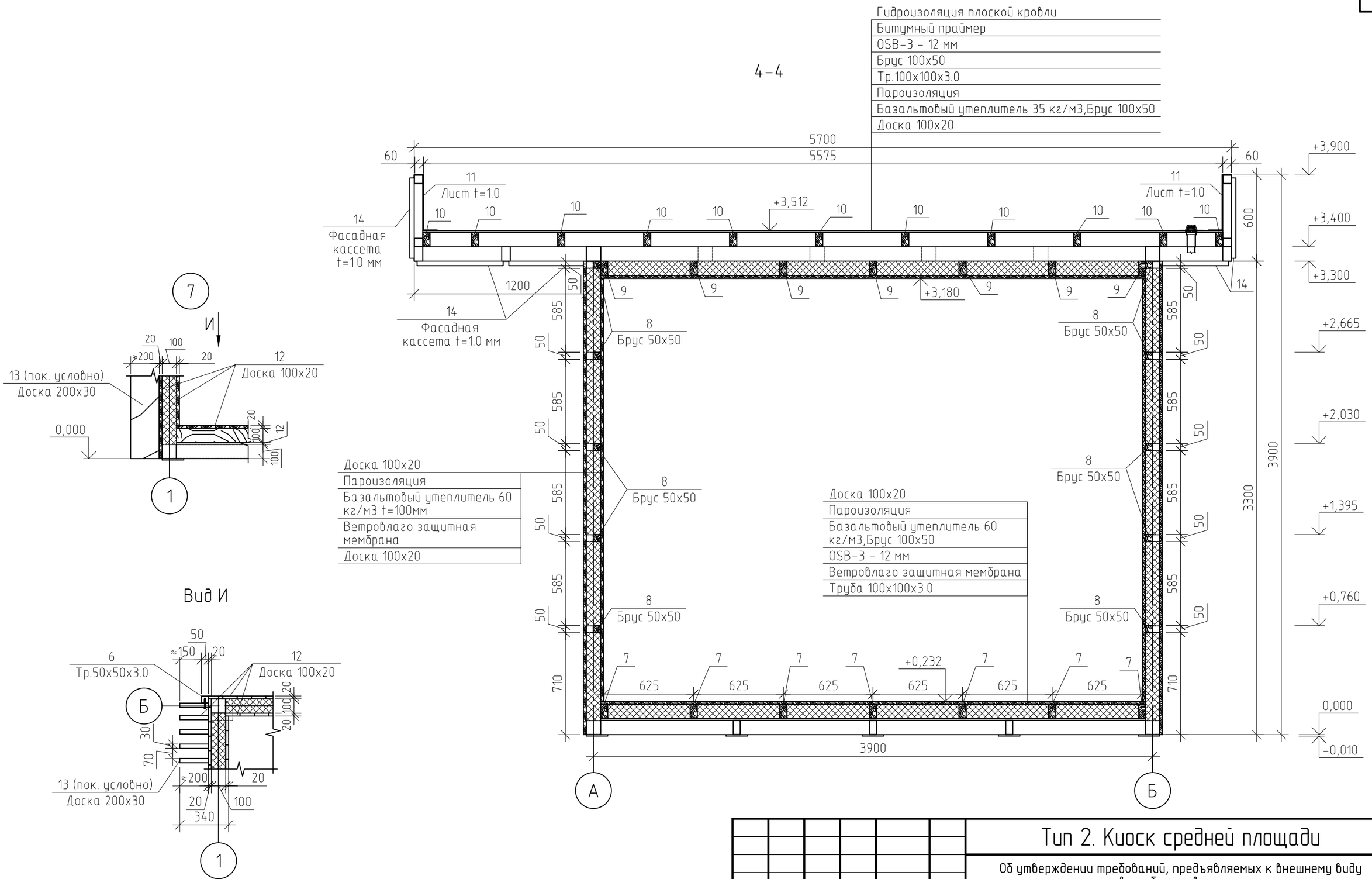

Изм.	Кол. уч.	Лист	№ док.	Подп.	Дата
Архитектор					
ГИП					

Тип 2. Киоск средней площади

Об утверждении требований, предъявляемых к внешнему виду нестационарных торговых объектов, размещаемых на территории городского округа Тольятти

Конструктивные решения	Стадия	Лист	Листов
	КР		
Разрез 4-4. Узел 7. Вид И.			

Согласовано

Взам. инв. №

Подп. и дата

Инв. № подл.

Формат А3

План кровли

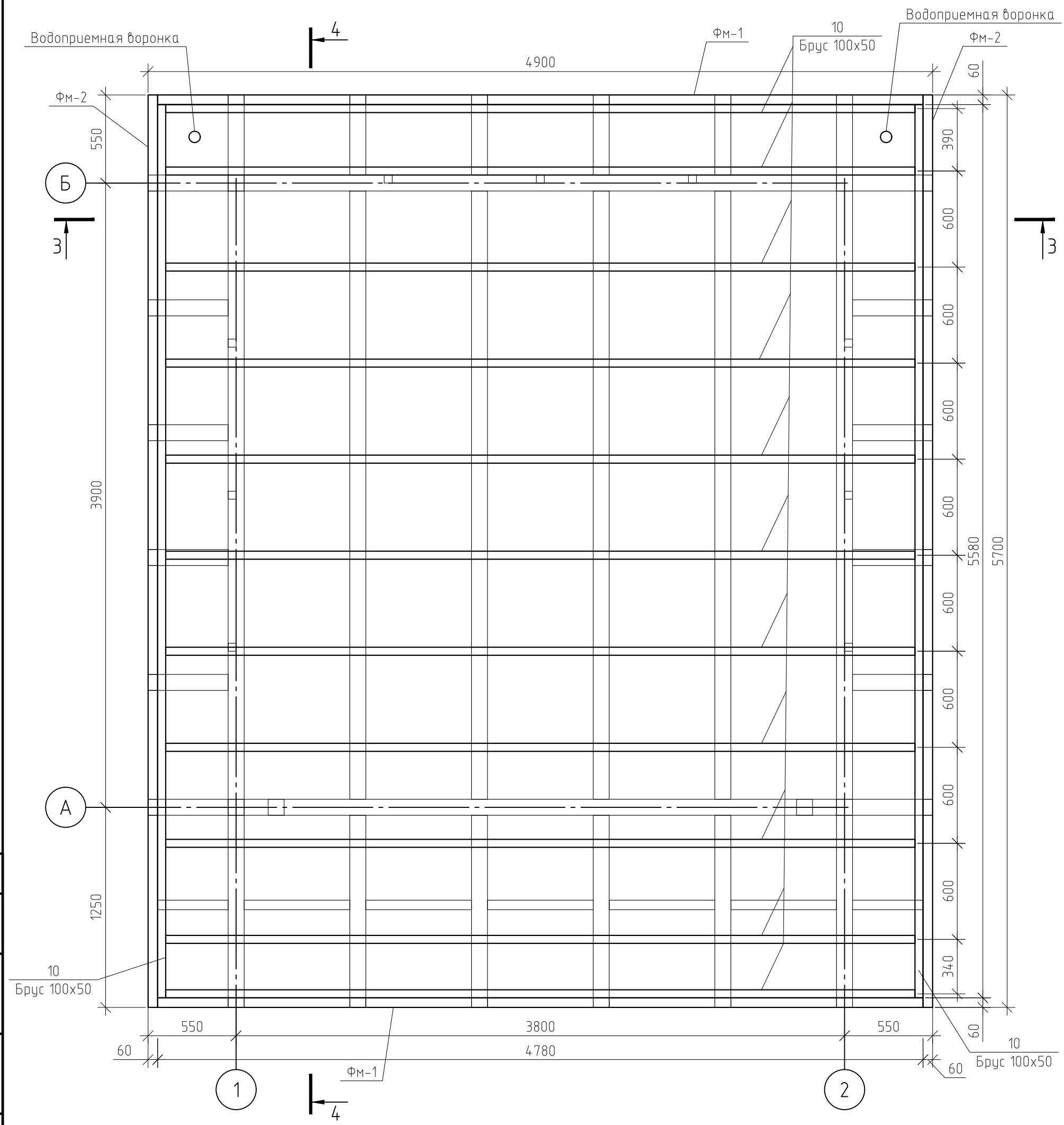

Примечание:
1. См. совместно с листами 8–10, 12.

Изм.	Кол. уч.	Лист	№ док.	Подп.	Дата
Архитектор					
ГИП					

Тип 2. Киоск средней площади

Об утверждении требований, предъявляемых к внешнему виду нестационарных торговых объектов, размещаемых на территории городского округа Тольятти

Конструктивные решения	Стадия	Лист	Листов
	КР		
План кровли			

Согласовано

Взам. инв. №

Подп. и дата

Инв. № подл.

Формат А3

Фрагмент 1

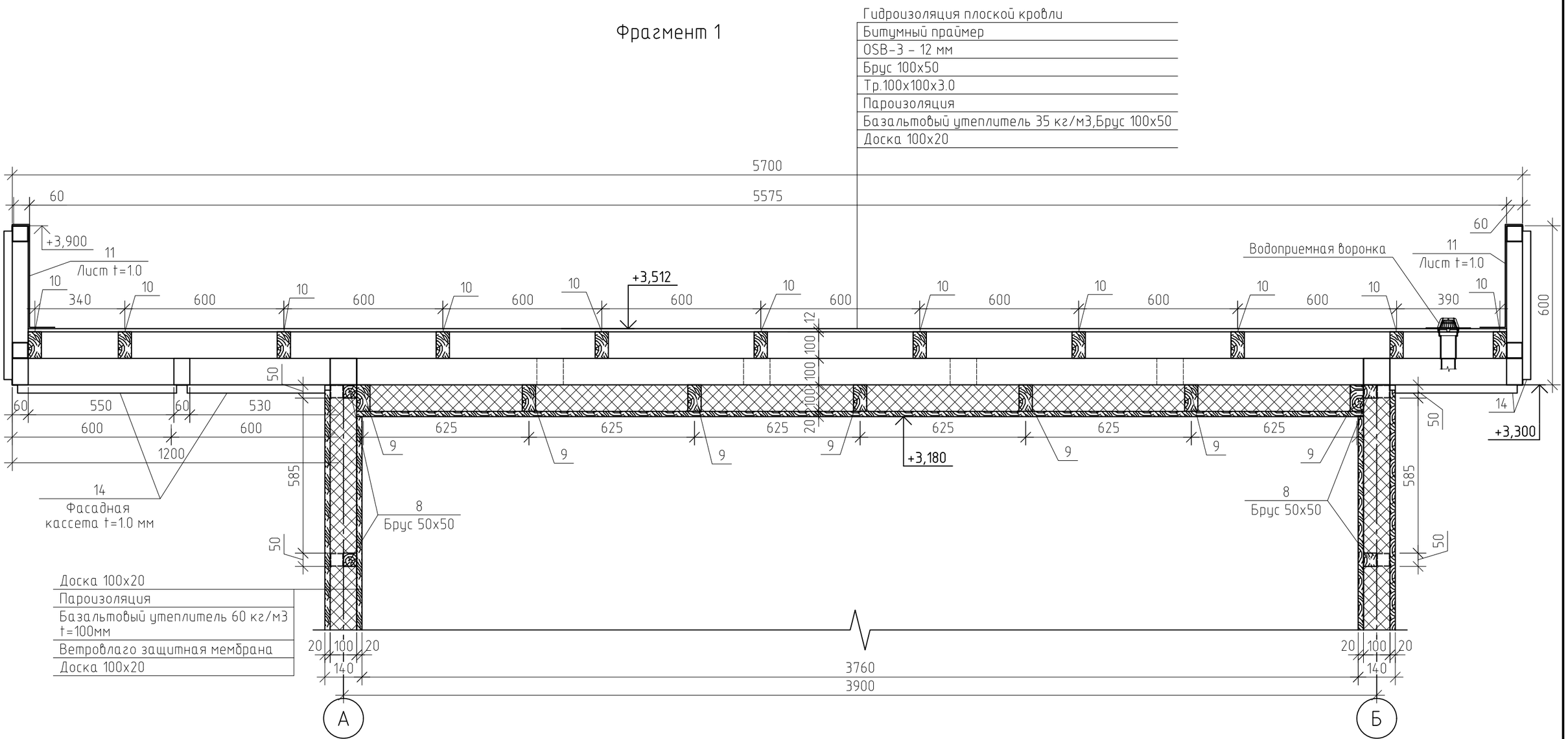

Изм.	Кол. уч.	Лист	№ док.	Подп.	Дата
Архитектор					
ГИП					

Тип 2. Киоск средней площади

Об утверждении требований, предъявляемых к внешнему виду нестационарных торговых объектов, размещаемых на территории городского округа Тольятти

Конструктивные решения	Стадия	Лист	Листов
	КР		
Фрагмент 1			

Согласовано

Взам. инв. №

Подп. и дата

Инв. № подл.

Формат А3

Направление деревянных ламелей. Смотри чертежи КР. Тип 2 М 1:50

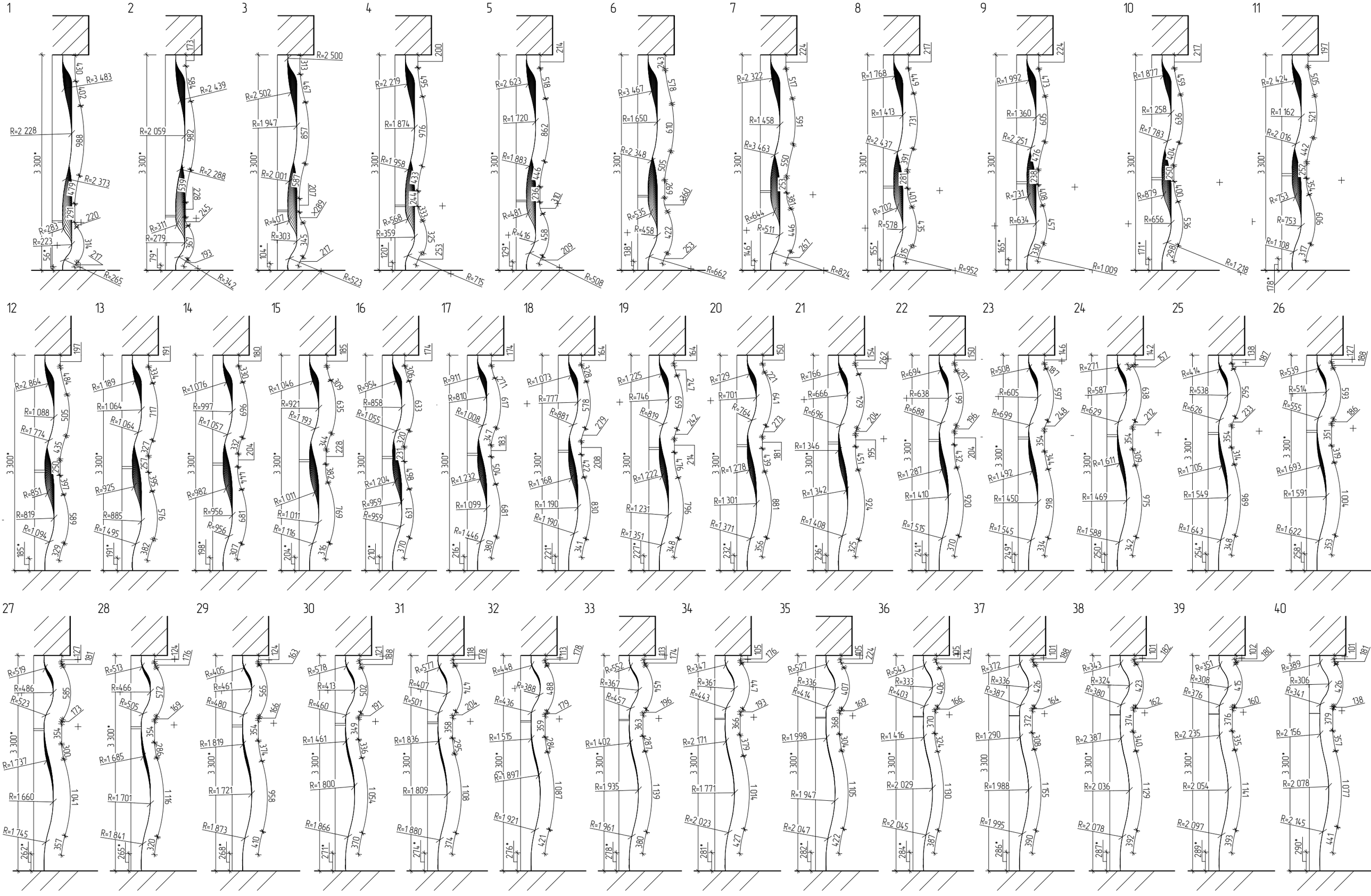

Спецификация

Поз.	Обозначение	Наименование		Кол.	Масса, ед., кг	Приме-чание
Ст-1	ГОСТ 32931-2015	Тр. 100х100х3.0 мм	шт.	4	29.56	118.24
Ст-2	ГОСТ 32931-2015	Тр. 100х100х3.0 мм	шт.	2	28.67	57.34
Ст-3	ГОСТ 32931-2015	Тр. 50х50х3.0 мм	шт.	9	13.6	122.4
1	ГОСТ 32931-2015	Тр. 100х100х3.0 мм	п.м	64.8	8.96	580.6
2	ГОСТ 32931-2015	Тр. 50х50х3.0 мм	п.м	58.95	4.25	250.53
3	ГОСТ 32931-2015	Тр. 100х50х3.0 мм	п.м	22.05	6.602	145.57
4	ГОСТ 32931-2015	Тр. 100х60х3.0 мм	п.м	22.74	7.073	160.84
5	ГОСТ 19903-2015	Лист 150х150х10.0 мм	шт	25	1.76	44
6	ГОСТ 32931-2015	Тр. 50х50х3.0 мм	п.м	13.2	4.25	56.1
7	ГОСТ 8486-86	Брус сосна 100х50 мм	$м^3$	0.13		
8	ГОСТ 8486-86	Брус сосна 50х50 мм	$м^3$	0.15		
9	ГОСТ 8486-86	Брус сосна 100х50 мм	$м^3$	0.13		
10	ГОСТ 8486-86	Брус сосна 100х50 мм	$м^3$	0.31		
11	ГОСТ 19903-2015	Лист t=1.0 мм	$м^2$	11.9	7.85	93.4
12	ГОСТ 8486-86	Доска лиственница 100х20 мм	$м^3$	2.07		
13	ГОСТ 8486-86	Доска лиственница 200х30 мм	$м^3$	1.56		
14		Фасадная кассета t=1.0 мм	$м^2$	25.05		
15		Гидроизоляция плоской кровли	$м^2$	26.67		
16		Битумный праймер	$м^2$	26.67		
17		OSB-3 – 12 мм	$м^2$	40.73		
18		Пароизоляция	$м^2$	65.88		
19		Базальтовый утеплитель 35 кг/м3	$м^2$	13.8		
20		Базальтовый утеплитель 60 кг/м3	$м^2$	52.23		
21		Ветровлаго защитная мембрана	$м^2$	48.7		

Согласовано

Взам. инв. №

Подп. и дата

Инв. № подл.

Изм.	Кол. уч.	Лист	№ док.	Подп.	Дата
Архитектор					
ГИП					

Тип 2. Киоск средней площади

Об утверждении требований, предъявляемых к внешнему виду нестационарных торговых объектов, размещаемых на территории городского округа Тольятти

	Стадия	Лист	Листов
Конструктивные решения	КР		
Спецификация			

Формат А4

ОПИСАНИЕ КОНСТРУКЦИЙ. ТИП 3

Тип 3. Павильон средней площади.

Габариты: 8800х3400х3900мм. Козырек выступает на главном фасаде объекта на 1200мм, на торцах и задней фасаде на 500 мм.

С возможностью обслуживания покупателей внутри помещения. На расстоянии 1,5-2 м рекомендовано размещение урны.
Все кондиционеры и иные технические блоки размещены исключительно на заднем фасаде НТО

Тип 3. Павильон средней площади

Фасад 1–3

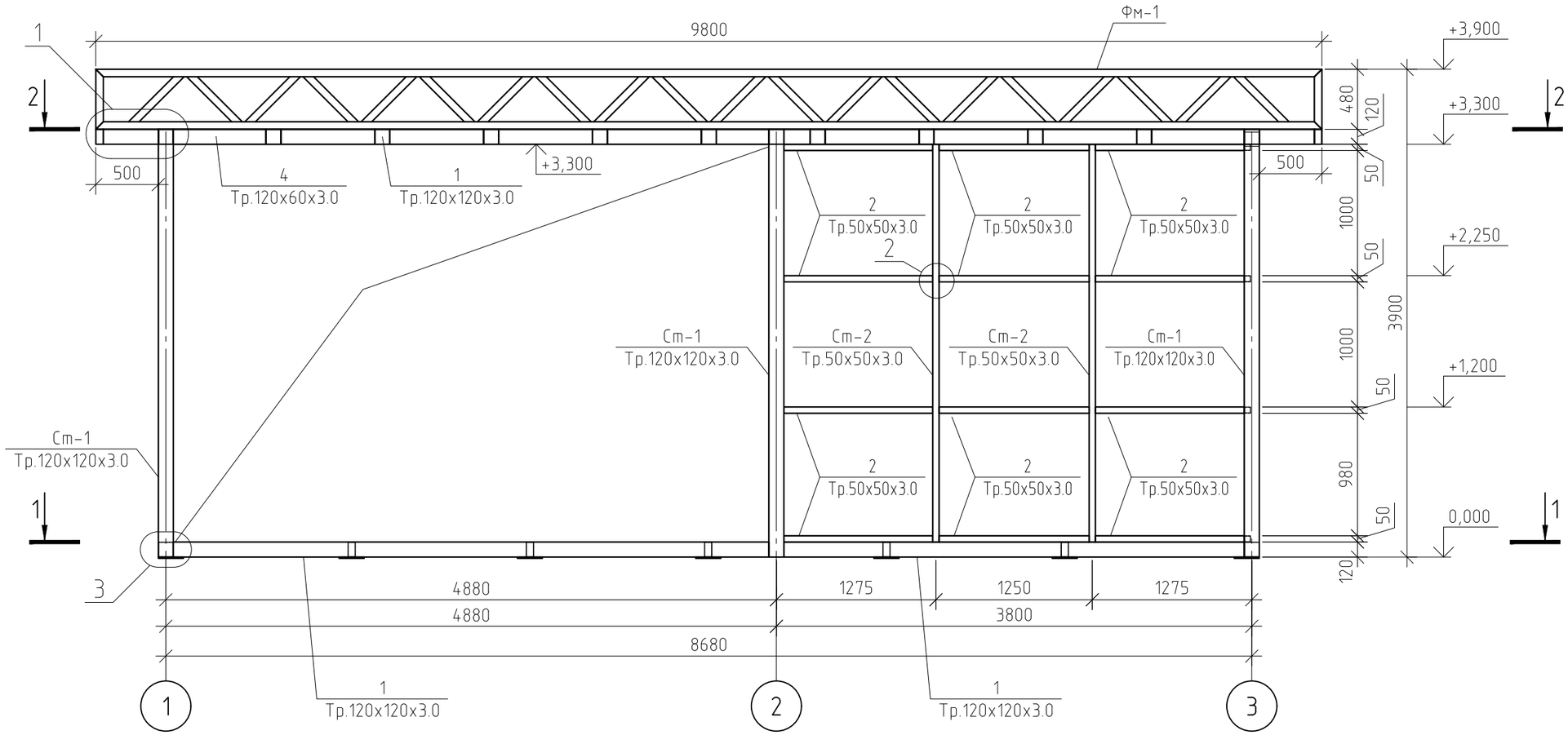

Примечание:

1. Все изменения должны соответствовать требованиям, предъявляемых к внешнему виду нестационарных торговых объектов, размещаемых на территории городского округа Тольятти.
2. Несущий каркас выполнен из металла, перед покраской покрыты грунтовкой, окрашены порошковой матовой краской RAL 7043.
3. По окончании монтажа выполнить восстановление лакокрасочного покрытия в местах стыков и монтажных швов.
4. Деревянные элементы из породы дерева лиственница, покрыты маслом – TIKKURILA VALTTI TERRACE OIL масло для террас и садовой мебели, колерованное, цвет Мачтовая сосна 5072.
5. Обшивка павильонов выполнена доской лиственница сорта А–Б.
6. Сварные швы выполнять ручной дуговой сваркой в соответствии с ГОСТ 5264–80, ГОСТ 11534–75 электродами Э42А ГОСТ 9467–75*. Размеры катетов сварных швов принимать по наименьшей толщине свариваемых элементов, с учетом требований п.12.8 СНиП II–23–81*. Длину сварных швов принимать по всему сопряжению свариваемых элементов и в соответствии с чертежами узлов конструкций.
7. Все монтажные соединения в стыках и узлах после окончания всех монтажных работ, а также места с поврежденным в процессе транспортировки, хранения и монтажа защитным покрытием, должны быть очищены, зашпатлеваны, огрунтованы и окрашены.
8. Работы по антикоррозионной защите производить в соответствии с требованиями СНиП 3.04.03–85.
9. Входная дверь и окна выполняются индивидуально, но без изменения внешнего вида павильона.
10. Под павильон предусмотреть ленточный фундамент, армированный металлической сеткой А400 ⌀10 мм ш.200х200 мм.

Изм.	Кол. уч.	Лист	№ док.	Подп.	Дата	Тип 3. Павильон средней площади		
						Об утверждении требований, предъявляемых к внешнему виду нестационарных торговых объектов, размещаемых на территории городского округа Тольятти		
Архитектор						Конструктивные решения	Стадия	Лист	Листов
ГИП							КР		
						Тип 3. Павильон средней площади. Фасад 1–3		

Согласовано

Взам. инв. №

Подп. и дата

Инв. № подл.

Формат А3

Фасад А-В

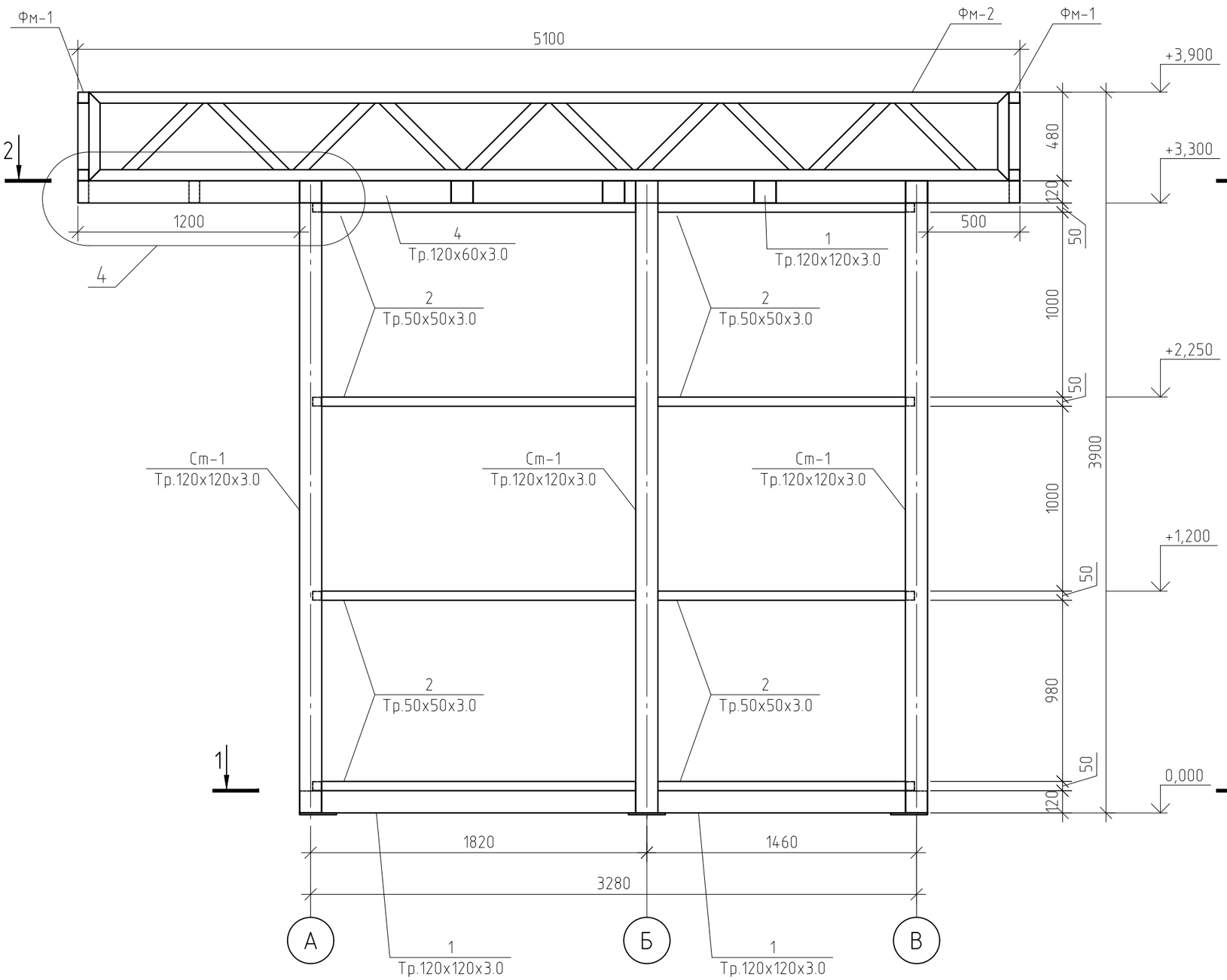

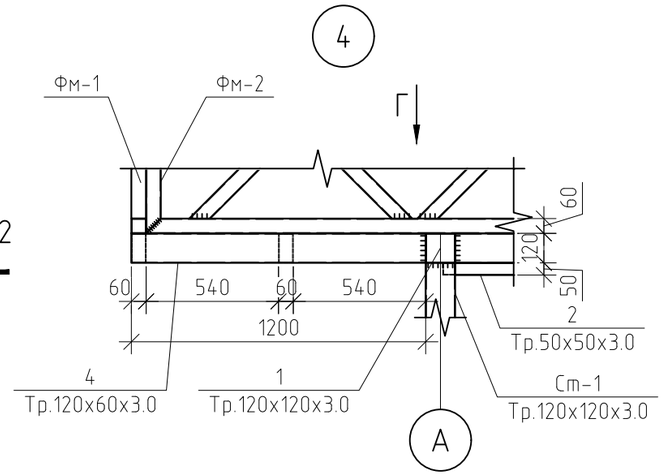

Вид Г

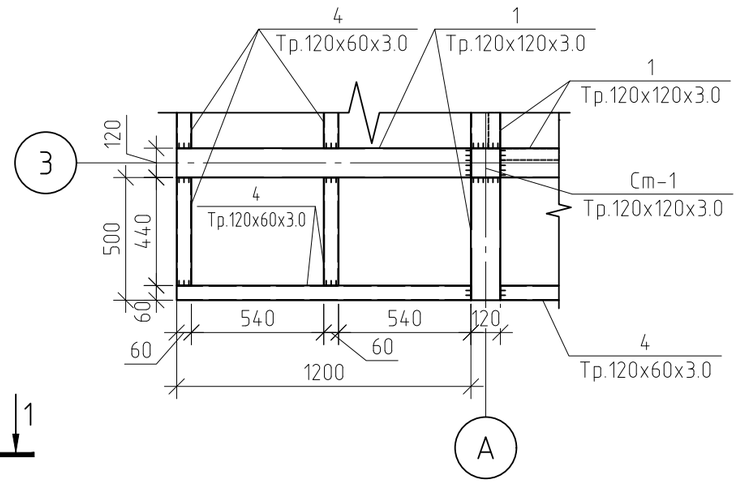

Изм.	Кол. уч.	Лист	№ док.	Подп.	Дата
Архитектор					
ГИП					

Тип 3. Павильон средней площади

Об утверждении требований, предъявляемых к внешнему виду нестационарных торговых объектов, размещаемых на территории городского округа Тольятти

Конструктивные решения	Стадия	Лист	Листов
	КР		

Фасад А-В; Узел 4; Вид Г

Согласовано

Взам. инв. №

Подп. и дата

Инв. № подл.

Формат А3

Фасад 3-1

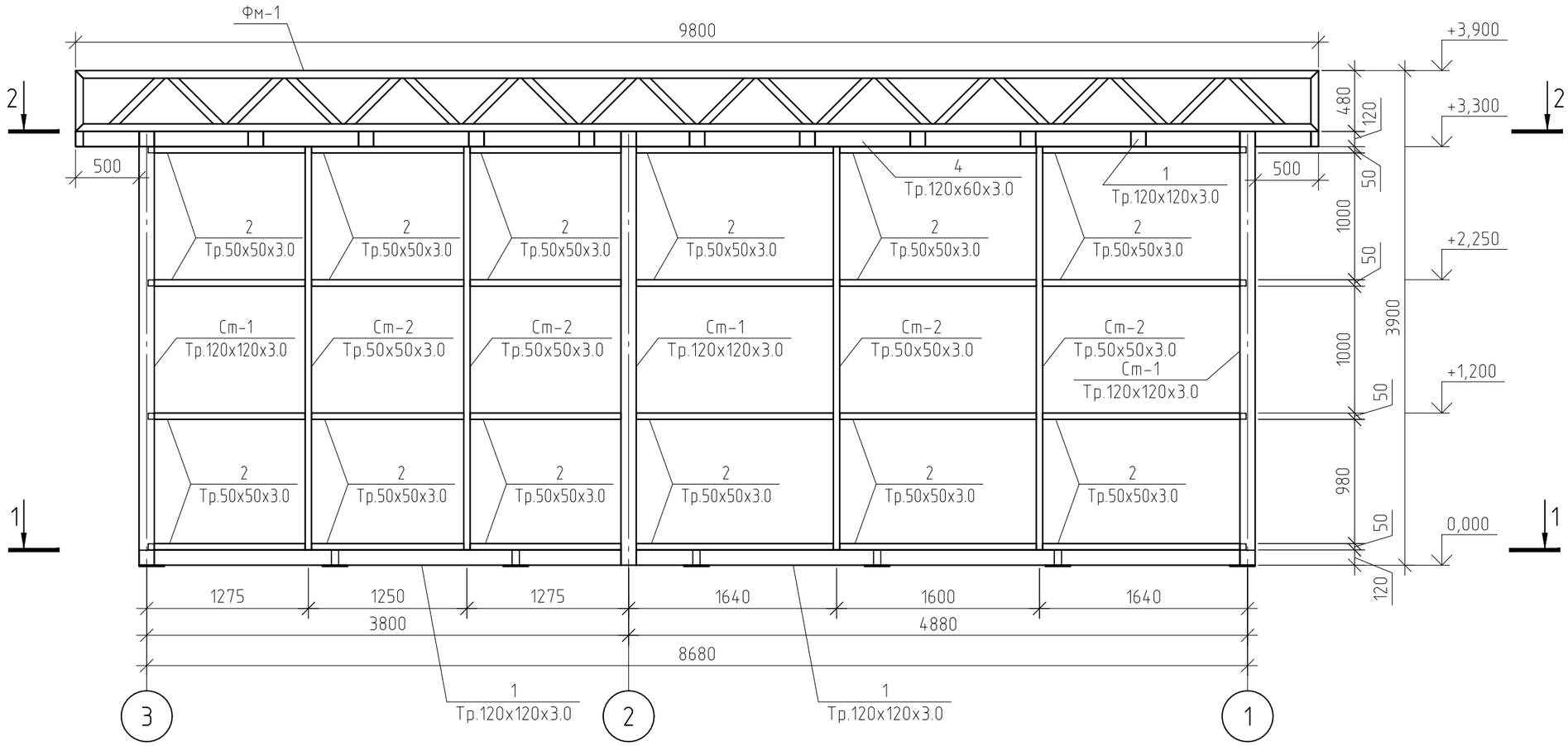

Изм.	Кол. уч.	Лист	№ док.	Подп.	Дата
Архитектор					
ГИП					

Тип 3. Павильон средней площади

Об утверждении требований, предъявляемых к внешнему виду нестационарных торговых объектов, размещаемых на территории городского округа Тольятти

Конструктивные решения	Стадия	Лист	Листов
	КР		

Фасад 3-1

Согласовано

Взам. инв. №

Подп. и дата

Инв. № подл.

Формат А3

Фасад В-А

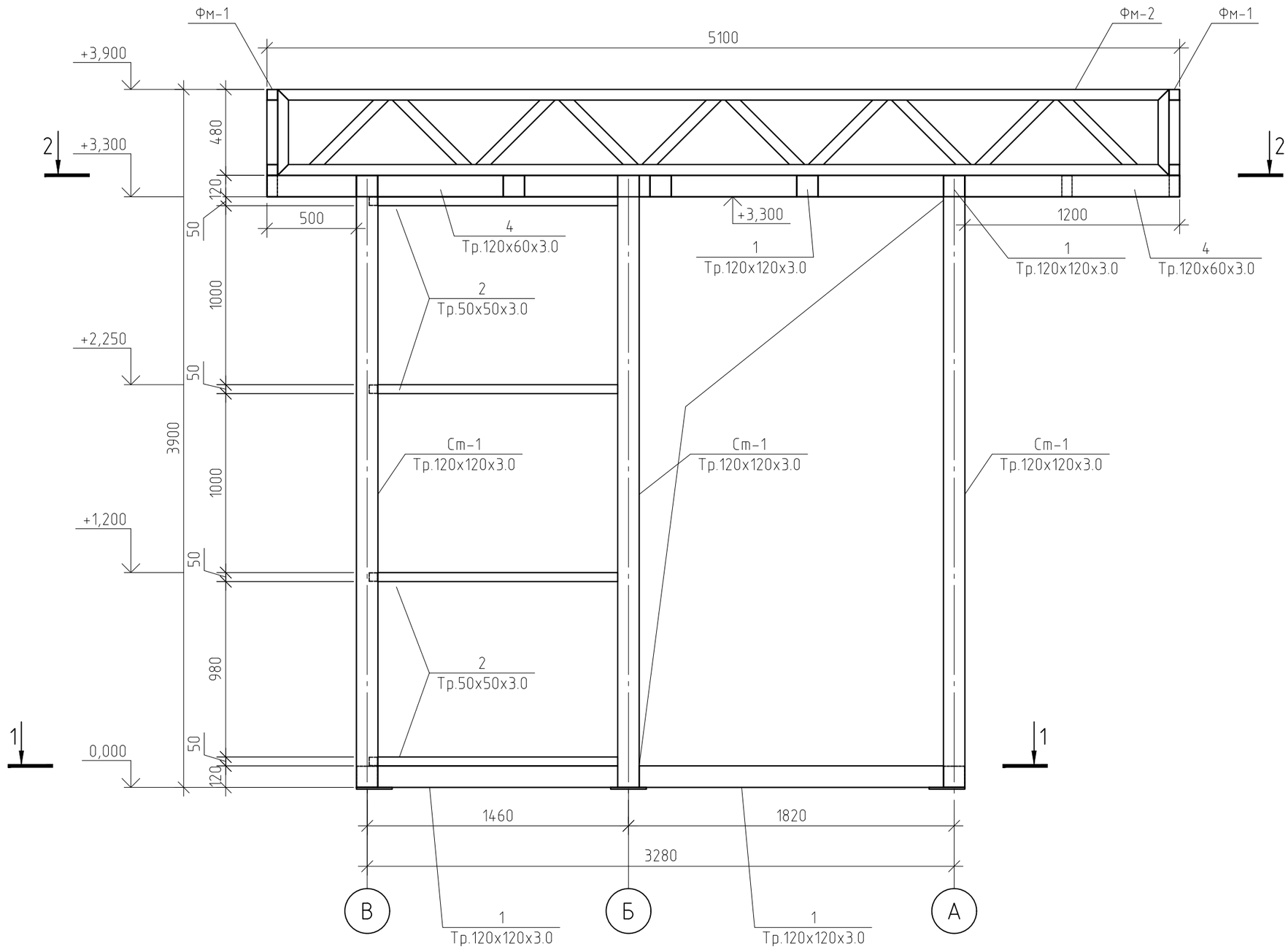

Согласовано

Взам. инв. №

Подп. и дата

Инв. № подл.

Изм.	Кол. уч.	Лист	№ док.	Подп.	Дата
Архитектор					
ГИП					

Тип 3. Павильон средней площади

Об утверждении требований, предъявляемых к внешнему виду нестационарных торговых объектов, размещаемых на территории городского округа Тольятти

Конструктивные решения	Стадия	Лист	Листов
	КР		

Фасад В-А

Формат А3

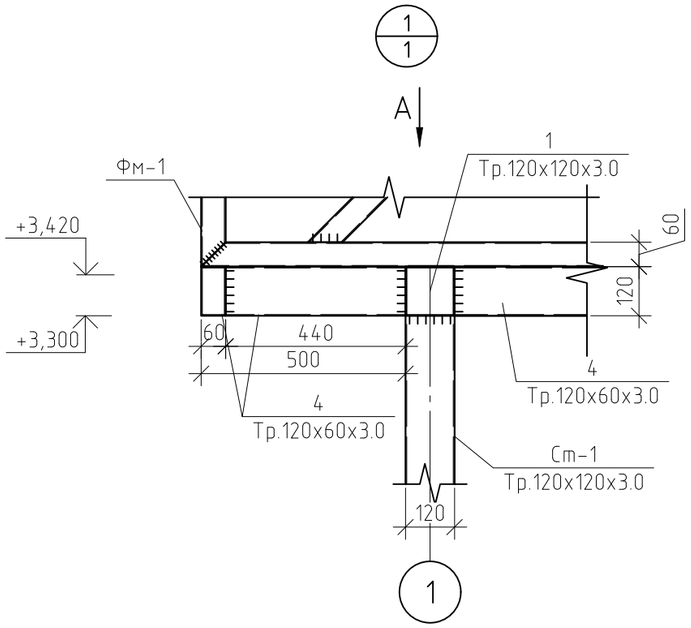

Вид А

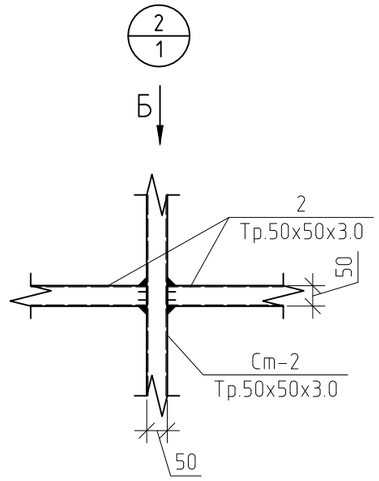

Вид Б

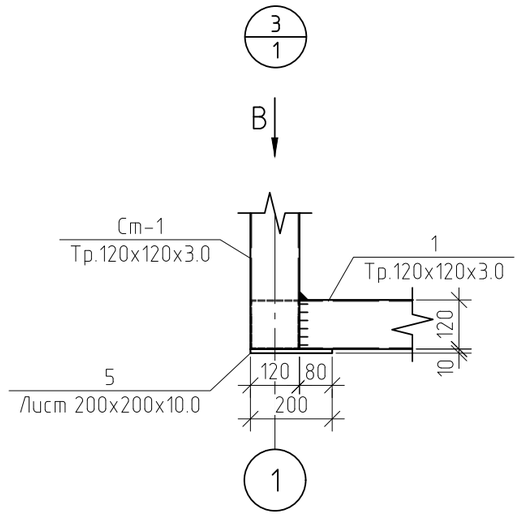

Вид В

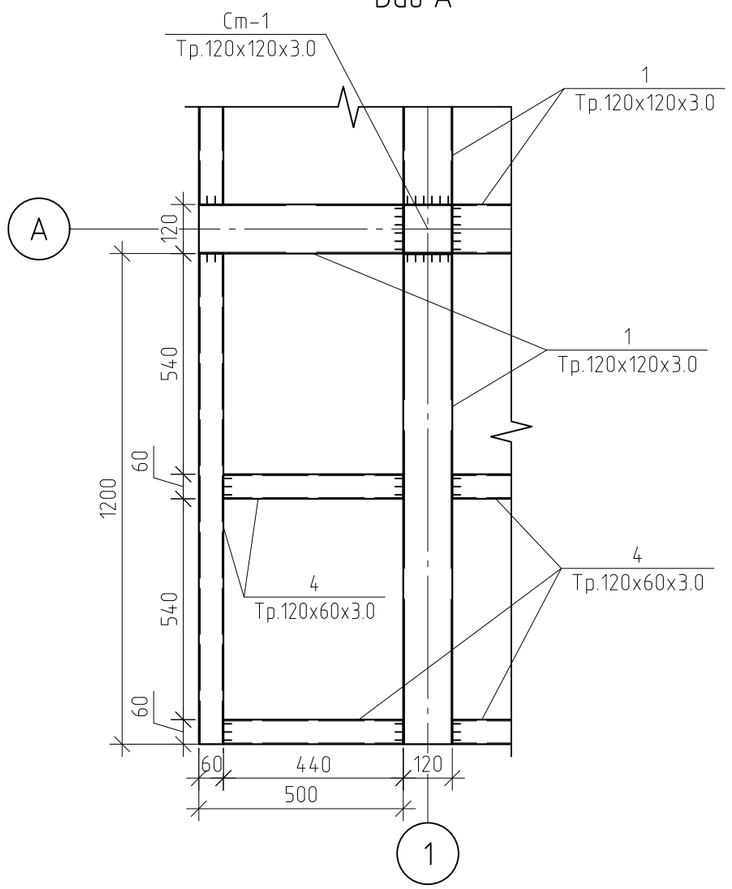

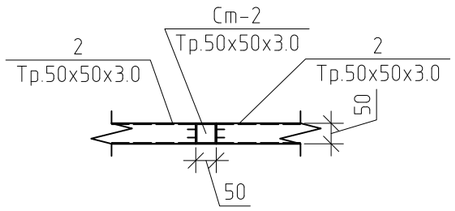

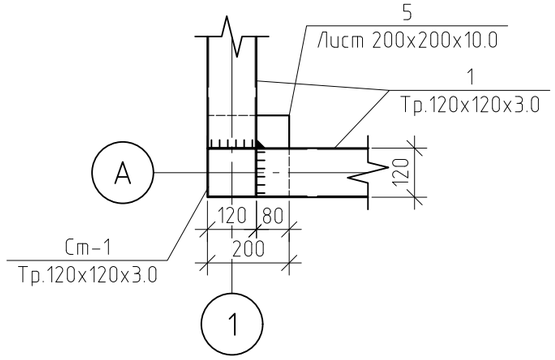

Примечание:
1. См. совместно с листами 1

Изм.	Кол. уч.	Лист	№ док.	Подп.	Дата
Архитектор					
ГИП					

Тип 3. Павильон средней площади

Об утверждении требований, предъявляемых к внешнему виду нестационарных торговых объектов, размещаемых на территории городского округа Тольятти

Конструктивные решения	Стадия	Лист	Листов
	КР		
Узел 1, 2, 3; Вид А, Б, В			

Согласовано

Взам. инв. №

Подп. и дата

Инв. № подл.

Формат А3

Разрез 1-1

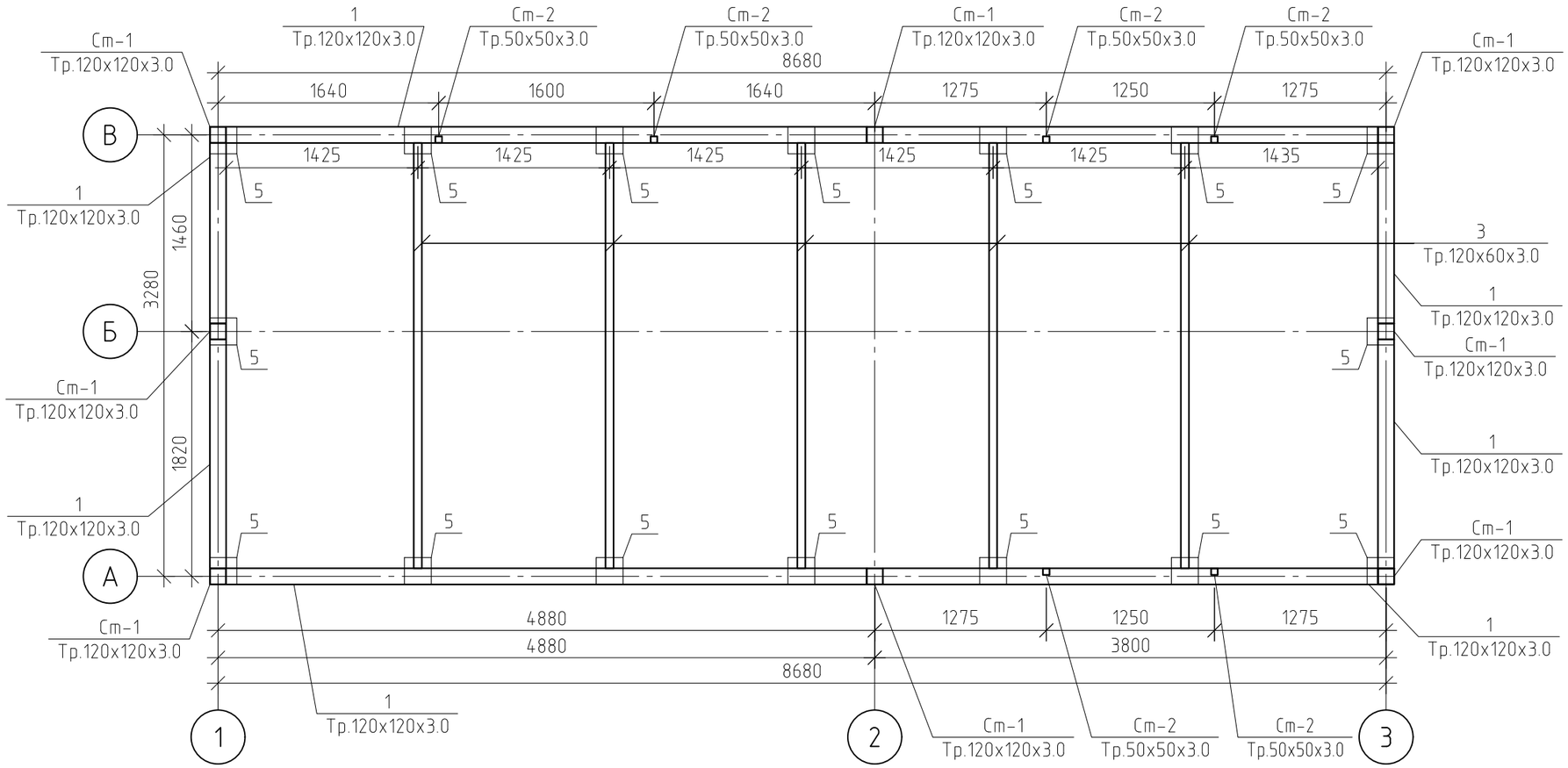

Примечание:

1. См. совместно с листами 7, 8

Изм.	Кол. уч.	Лист	№ док.	Подп.	Дата
Архитектор					
ГИП					

Тип 3. Павильон средней площади

Об утверждении требований, предъявляемых к внешнему виду нестационарных торговых объектов, размещаемых на территории городского округа Тольятти

Конструктивные решения	Стадия	Лист	Листов
	КР		

Разрез 1-1

Согласовано

Взам. инв. №

Подп. и дата

Инв. № подл.

Формат А3

Разрез 2-2

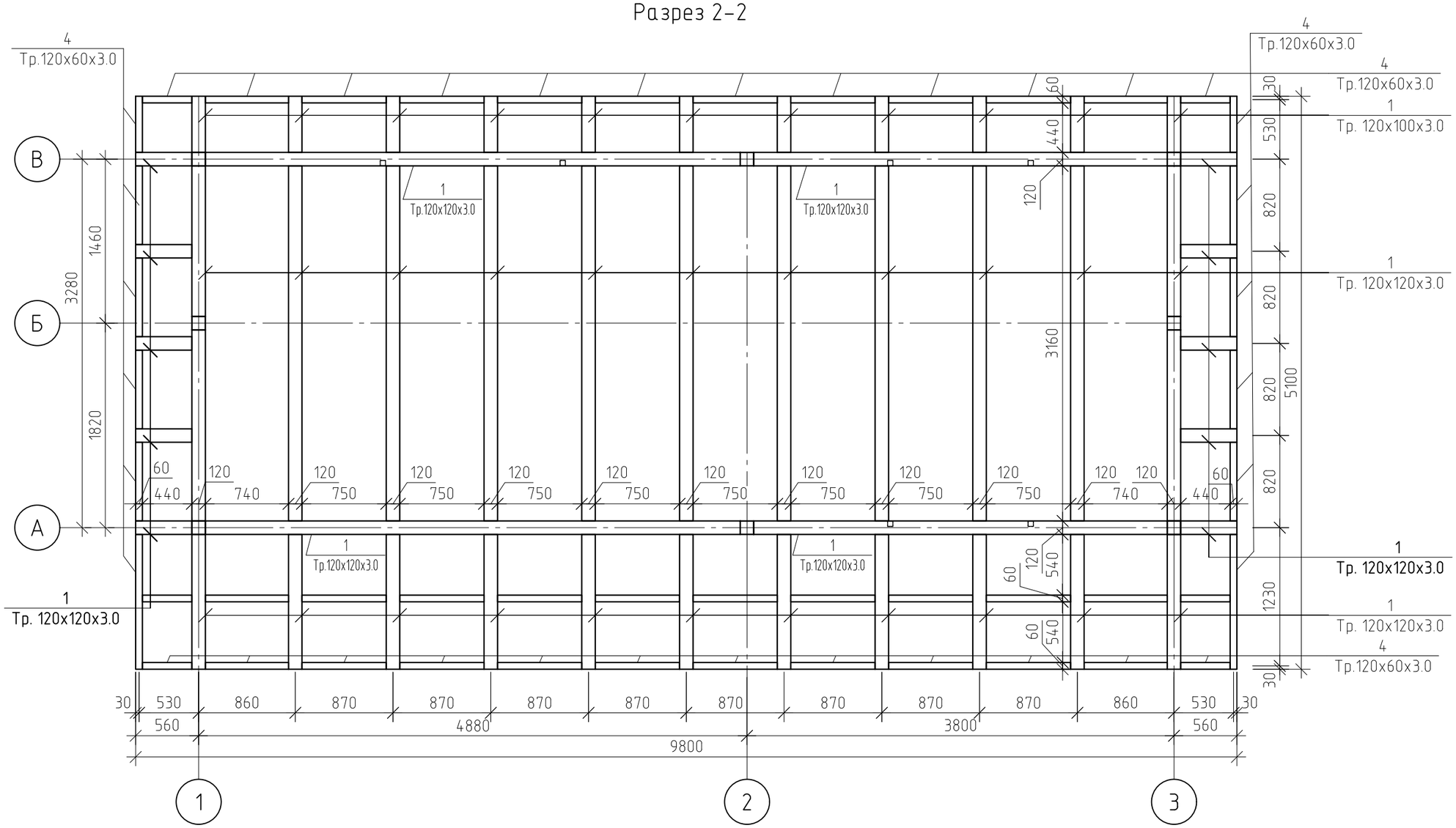

Примечание:

1. См. совместно с листами 6, 8.

Изм.	Кол. уч.	Лист	№ док.	Подп.	Дата
Архитектор					
ГИП					

Тип 3. Павильон средней площади

Об утверждении требований, предъявляемых к внешнему виду нестационарных торговых объектов, размещаемых на территории городского округа Тольятти

Конструктивные решения	Стадия	Лист	Листов
	КР		
Разрез 2-2			

Согласовано

Взам. инв. №

Подп. и дата

Инв. № подл.

Формат А3

Металлическая ферма ФМ-1

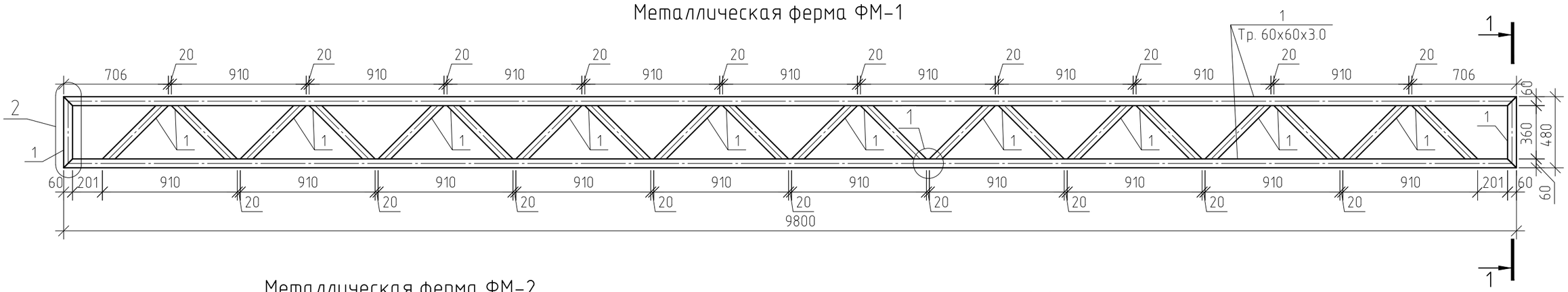

Металлическая ферма ФМ-2

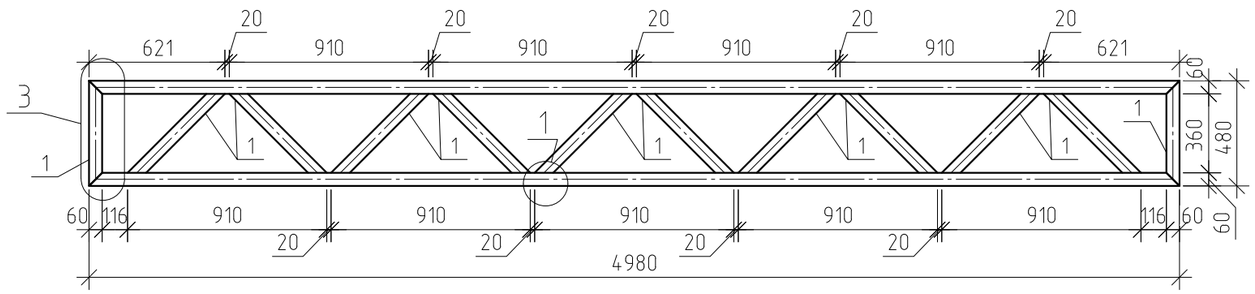

1-1

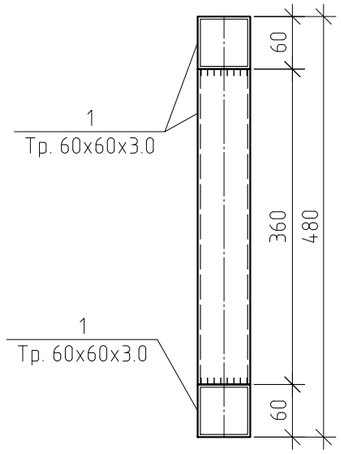

1

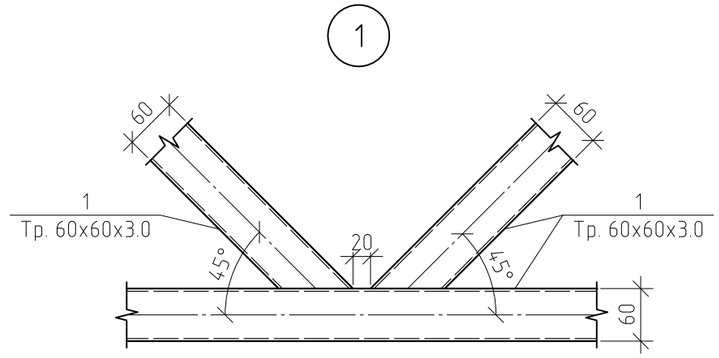

2

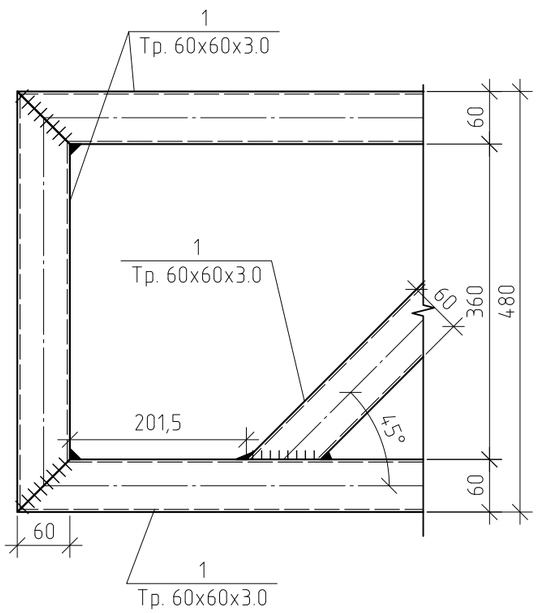

3

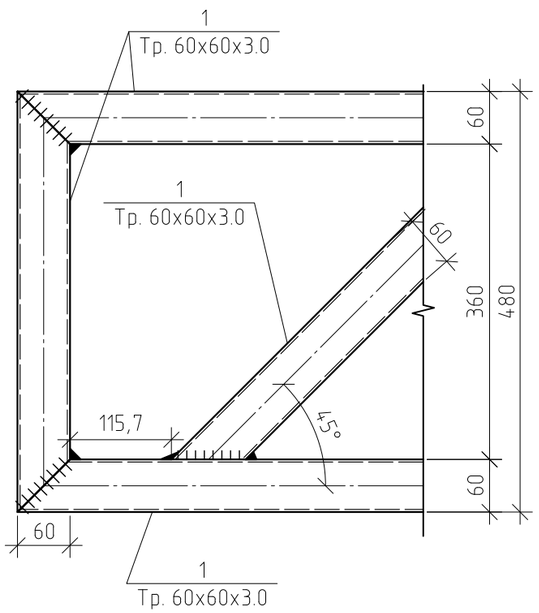

Примечание:

1. См. совместно с листами 6, 7.

Спецификация ферм

Поз.	Обозначение	Наименование	Кол.	Масса, ед., кг	Приме-чание
		Металлическая ферма ФМ-1	2		
1	ГОСТ 30245-2003	Труба 60х60х3.0 п.м	32.56	5.19	168.99
		Металлическая ферма ФМ-2	2		
2	ГОСТ 30245-2003	Труба 60х60х3.0 п.м	16.92	5.19	87.81

Изм.	Кол. уч.	Лист	№ док.	Подп.	Дата
Архитектор					
ГИП					

Тип 3. Павильон средней площади

Об утверждении требований, предъявляемых к внешнему виду нестационарных торговых объектов, размещаемых на территории городского округа Тольятти

Конструктивные решения	Стадия	Лист	Листов
	КР		
Металлическая ферма ФМ-1; Металлическая ферма ФМ-2; Разрез 1-1; Узел 1,2,3; Спецификация ферм			

Согласовано

Взам. инв. №

Подп. и дата

Инв. № подл.

Формат А3

План обшития

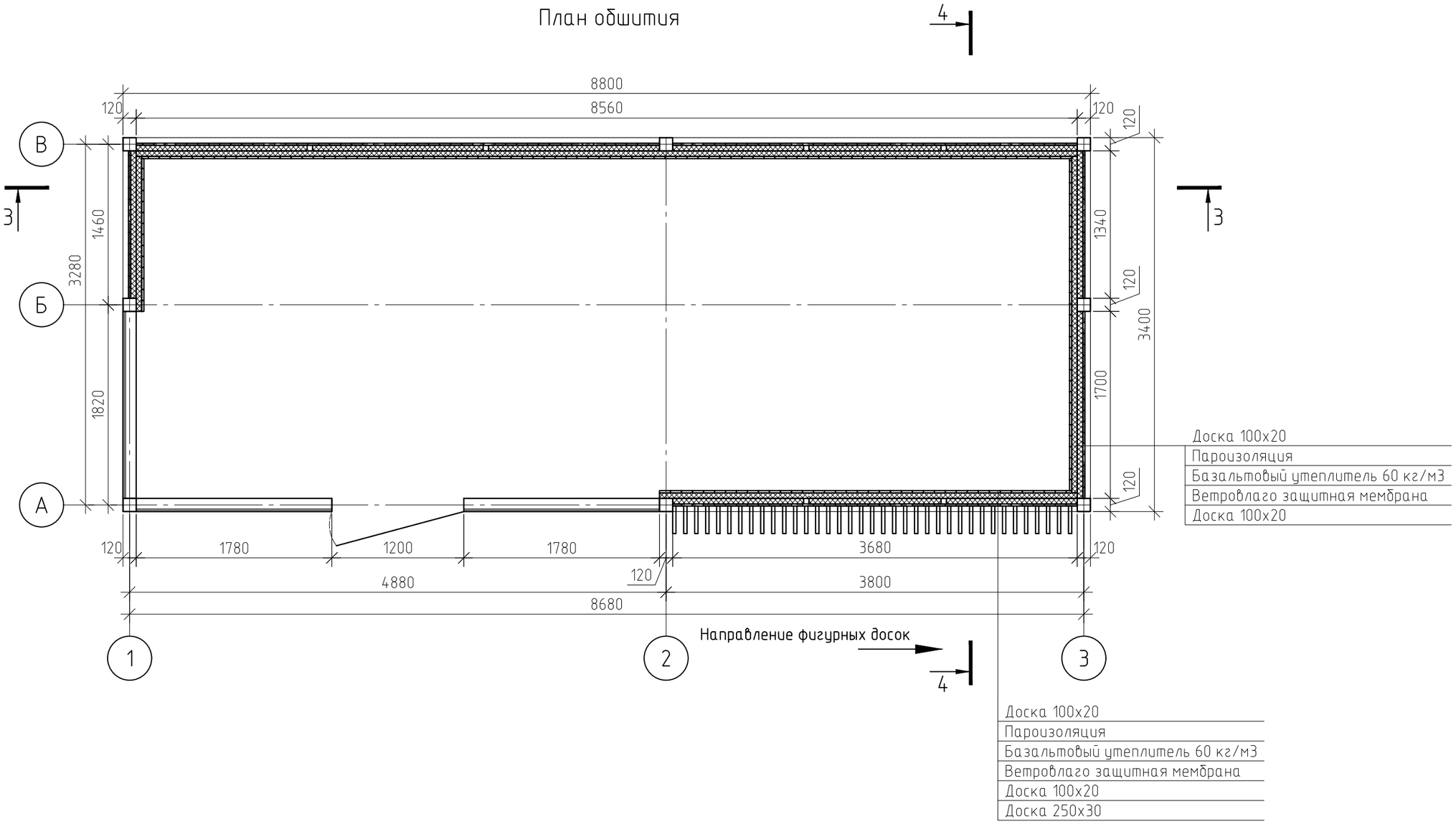

Примечание:

1. См. совместно с листами 10–13.

Изм.	Кол. уч.	Лист	№ док.	Подп.	Дата
Архитектор					
ГИП					

Тип 3. Павильон средней площади

Об утверждении требований, предъявляемых к внешнему виду нестационарных торговых объектов, размещаемых на территории городского округа Тольятти

Конструктивные решения	Стадия	Лист	Листов
	КР		
План обшития			

Согласовано

Взам. инв. №

Подп. и дата

Инв. № подл.

Формат А3

Разрез 3-3

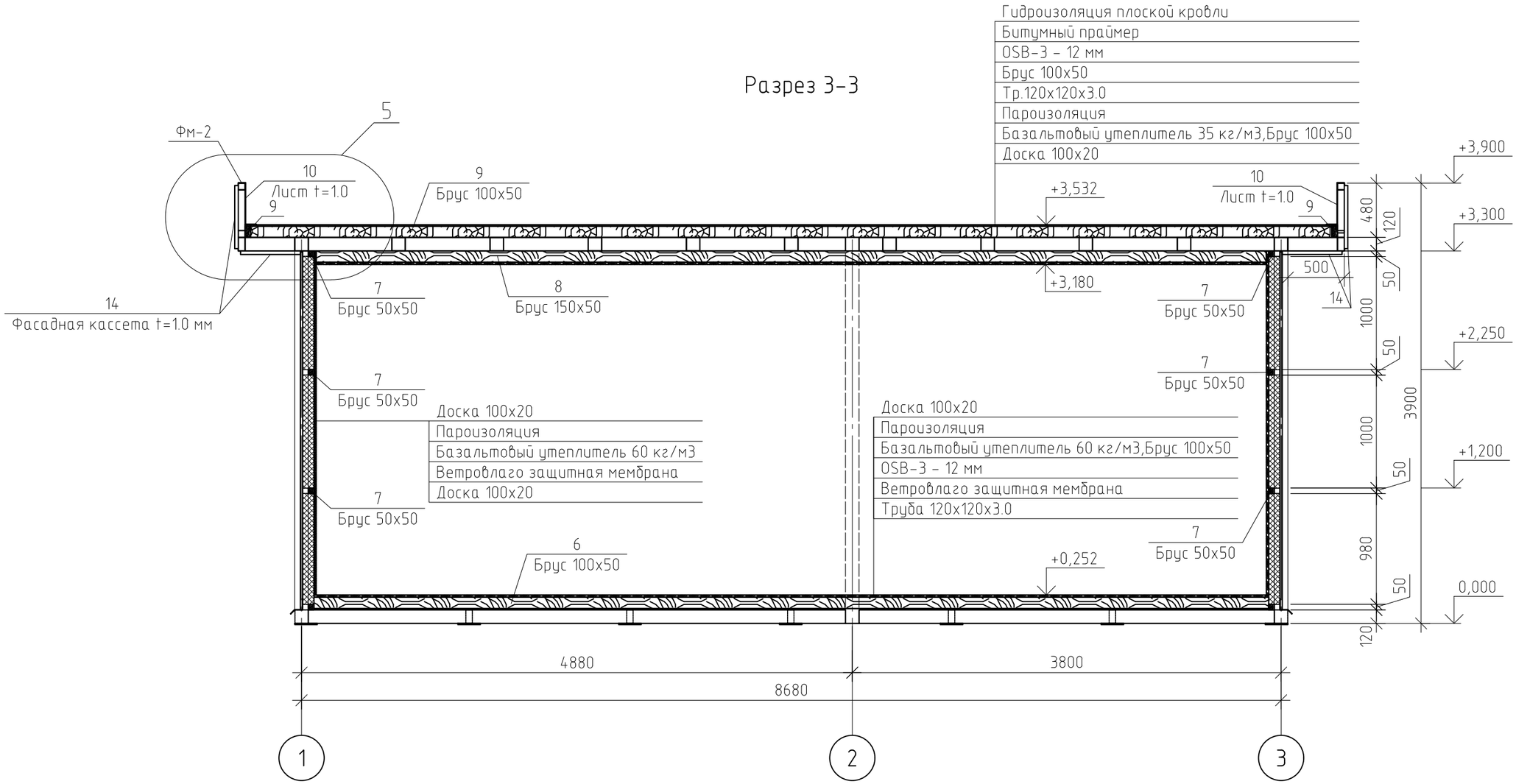

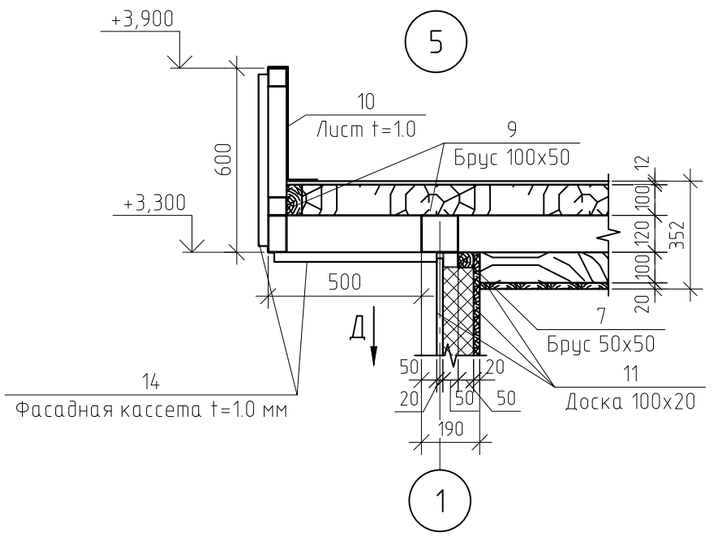

Вид Д

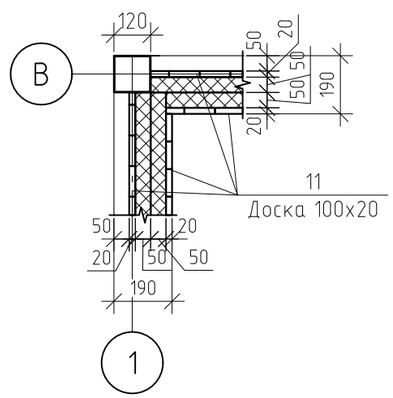

Примечание:

1. См. совместно с листами 9, 11–13.

Изм.	Кол. уч.	Лист	№ док.	Подп.	Дата	Тип 3. Павильон средней площади		
						Об утверждении требований, предъявляемых к внешнему виду нестационарных торговых объектов, размещаемых на территории городского округа Тольятти		
Архитектор						Конструктивные решения	Стадия	Лист	Листов
ГИП							КР		
						Разрез 3-3; Узел 5; Вид Д		

Согласовано

Взам. инв. №

Подп. и дата

Инв. № подл.

Формат А3

Разрез 4-4

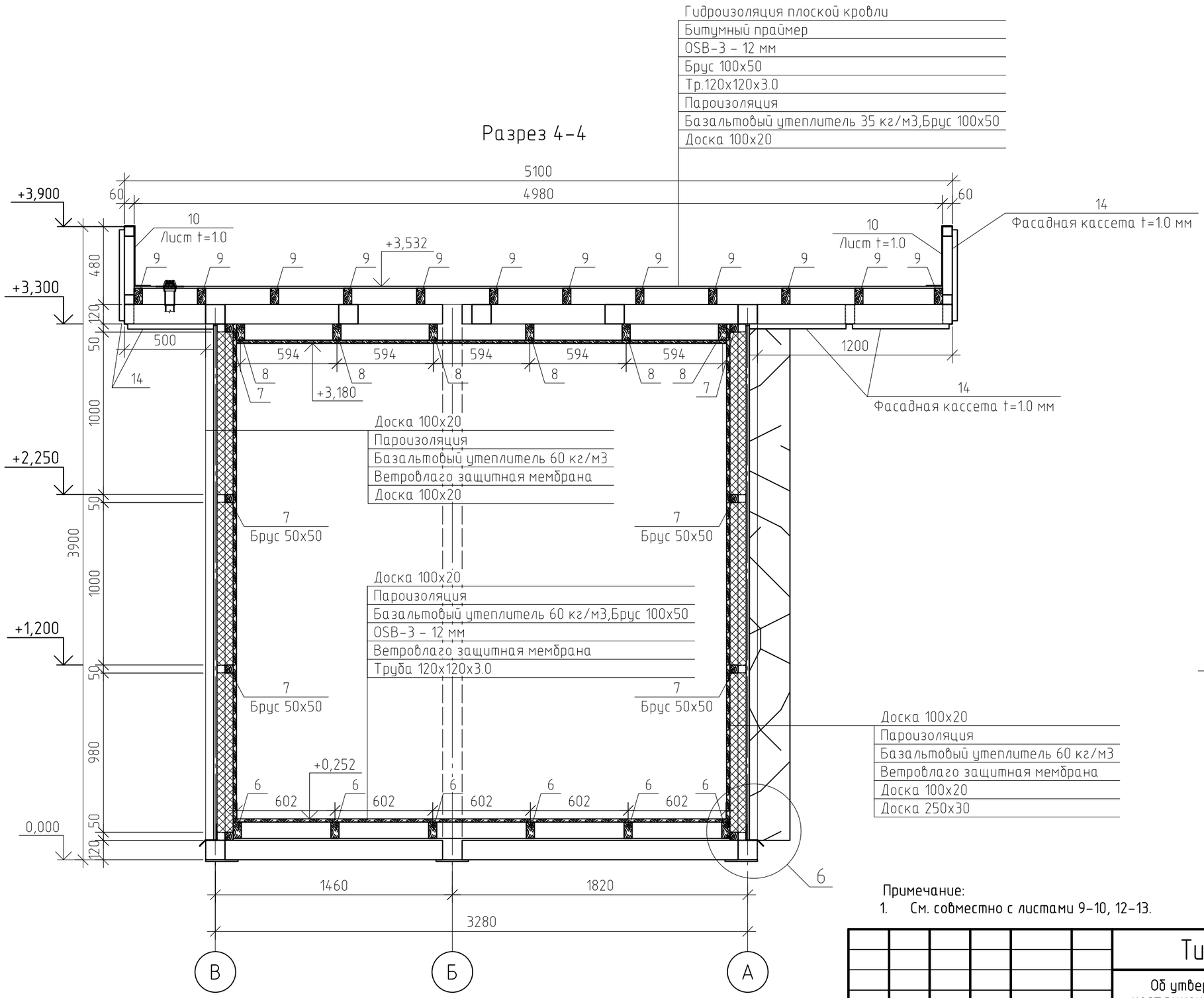

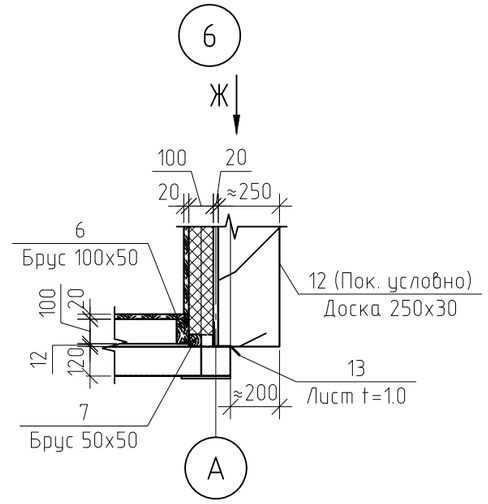

Вид Ж

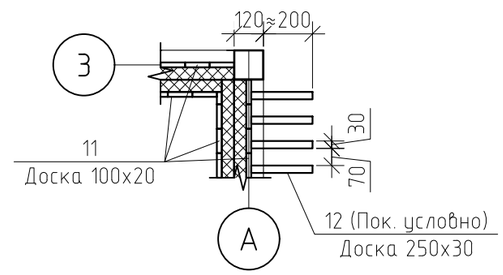

Примечание:

1. См. совместно с листами 9-10, 12-13.

Изм.	Кол. уч.	Лист	№ док.	Подп.	Дата
Архитектор					
ГИП					

Тип 3. Павильон средней площади

Об утверждении требований, предъявляемых к внешнему виду нестационарных торговых объектов, размещаемых на территории городского округа Тольятти

Конструктивные решения	Стадия	Лист	Листов
	КР		

Разрез 4-4; Узел 6; Вид Ж

Согласовано

Взам. инв. №

Подп. и дата

Инв. № подл.

Формат А3

План кровли

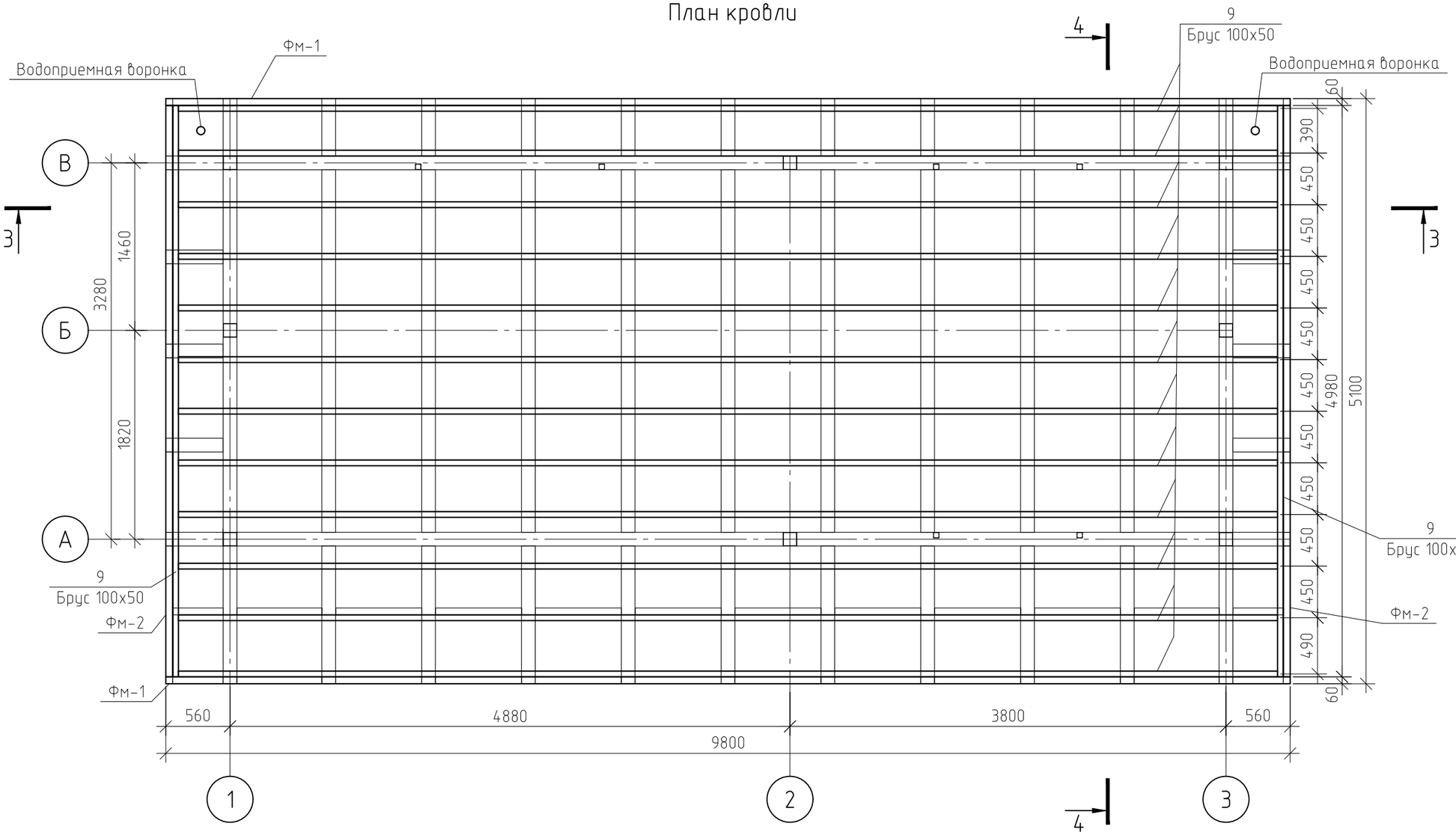

Примечание:

1. См. совместно с листами 9–11, 13.

Изм.	Кол. уч.	Лист	№ док.	Подп.	Дата	Тип 3. Павильон средней площади		
						Об утверждении требований, предъявляемых к внешнему виду нестационарных торговых объектов, размещаемых на территории городского округа Тольятти		
Архитектор						Конструктивные решения	Стадия	Лист	Листов
ГИП							КР		
						План кровли			

Согласовано

Взам. инв. №

Подп. и дата

Инв. № подл.

Формат А3

Фрагмент 1

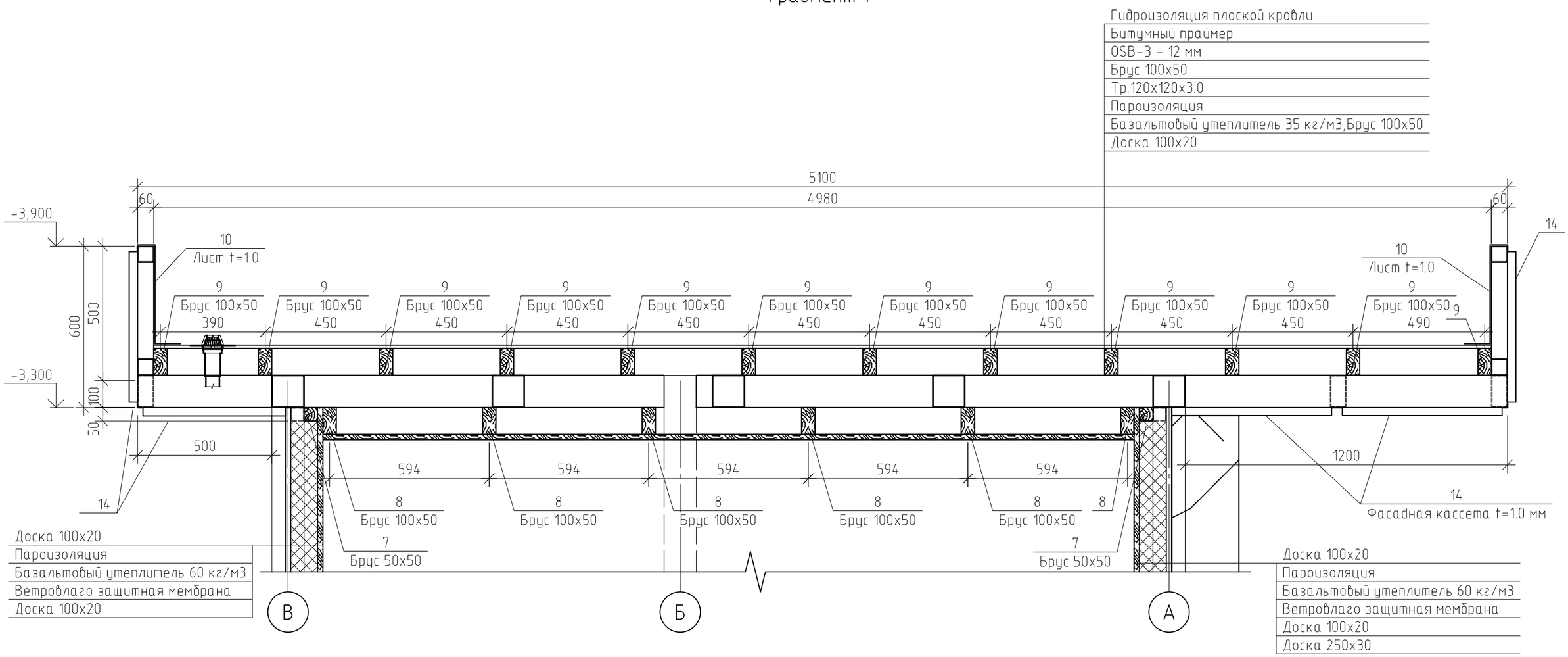

Примечание:

1. См. совместно с листами 9–13.

Изм.	Кол. уч.	Лист	№ док.	Подп.	Дата
Архитектор					
ГИП					

Тип 3. Павильон средней площади

Об утверждении требований, предъявляемых к внешнему виду нестационарных торговых объектов, размещаемых на территории городского округа Тольятти

Конструктивные решения	Стадия	Лист	Листов
	КР		
Фрагмент 1			

Согласовано

Взам. инв. №

Подп. и дата

Инв. № подл.

Формат А3

Направление деревянных ламелей. Смотри чертежи КР. Тип 3

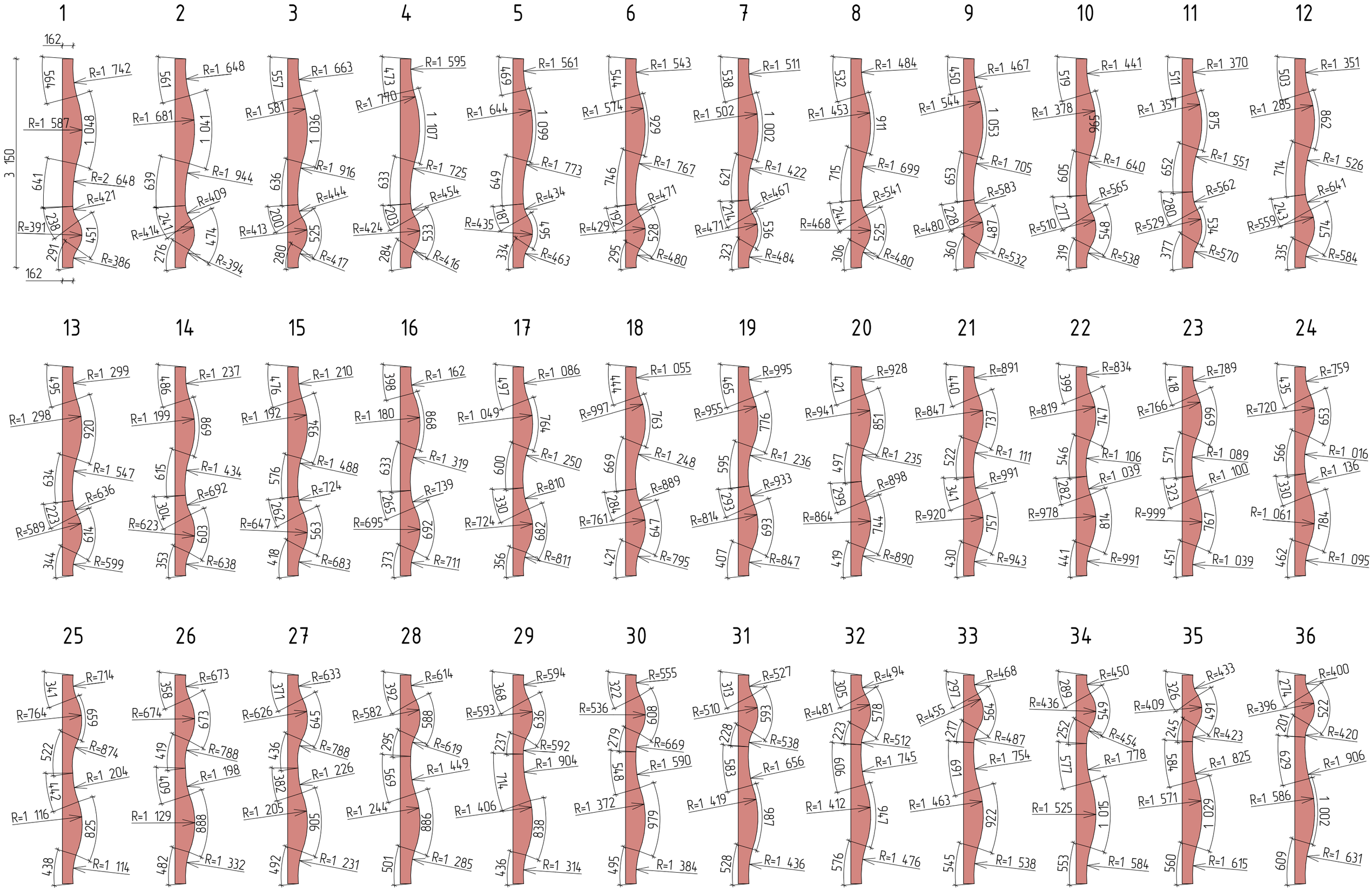

Спецификация

Поз.	Обозначение	Наименование		Кол.	Масса, ед., кг	Примечание
Ст-1	ГОСТ 32931-2015	Тр. 120х120х3.0 мм	п.м	27.36	10.84	298.75
Ст-2	ГОСТ 32931-2015	Тр. 50х50х3.0 мм	п.м	19.08	4.25	81.09
1	ГОСТ 32931-2015	Тр. 120х120х3.0 мм	п.м	98.06	10.84	1062.97
2	ГОСТ 32931-2015	Тр. 50х50х3.0 мм	п.м	64.8	4.25	275.4
3	ГОСТ 32931-2015	Тр. 120х60х3.0 мм	п.м	15.8	8.016	126.65
4	ГОСТ 32931-2015	Тр. 120х60х3.0 мм	п.м	34.08	8.016	273.19
5	ГОСТ 19903-2015	Лист 200х200х10.0 мм	$м^2$	0.64	78.5	50.24
6	ГОСТ 8486-86	Брус сосна 100х50 мм	$м^3$	0.254		
7	ГОСТ 8486-86	Брус сосна 50х50 мм	$м^3$	0.162		
8	ГОСТ 8486-86	Брус сосна 100х50 мм	$м^3$	0.253		
9	ГОСТ 8486-86	Брус сосна 100х50 мм	$м^3$	0.625		
10	ГОСТ 19903-2015	Лист t=1.0 мм	$м^2$	16.86	7.85	132.35
11	ГОСТ 8486-86	Доска лиственница 100х20 мм	$м^3$	3.179		
12	ГОСТ 8486-86	Доска лиственница 250х30 мм	$м^3$	0.278		
13	ГОСТ 19903-2015	Лист t=1.0 мм	$м^2$	5.37	7.85	42.15
14		Фасадная кассета t=1.0 мм	$м^2$	38.54		
15		Гидроизоляция плоской кровли	$м^2$	48.21		
16		Битумный праймер	$м^2$	48.21		
17		OSB-3 – 12 мм	$м^2$	75.26		
18		Пароизоляция	$м^2$	130.7		
19		Базальтовый утеплитель 35 кг/м3	$м^2$	25.9		
20		Базальтовый утеплитель 60 кг/м3	$м^2$	80.78		
21		Ветровлаго защитная мембрана	$м^2$	102.38		

Согласовано

Взам. инв. №

Подп. и дата

Инв. № подл.

Изм.	Кол. уч.	Лист	№ док.	Подп.	Дата
Архитектор					
ГИП					

Тип 3. Павильон средней площади

Об утверждении требований, предъявляемых к внешнему виду нестационарных торговых объектов, размещаемых на территории городского округа Тольятти

	Стадия	Лист	Листов
Конструктивные решения	КР		
Спецификация			

Формат А4